ВІДОМІСТЬ РОБОЧИХ КРЕСЛЕНЬ ОСНОВНОГО КОМПЛЕКТУ

Аркуш	Найменування	Примітки
1	Загальні дані	
2	План фундаментів	
3	Фундамент монолітний ФМ-1	
4	Фундамент монолітний ФМ-2	
5	Фундамент монолітний ФМ-3	
6	Фундамент монолітний ФМ-4	
7	Фундамент монолітний ФМ-5	
8	Фундамент монолітний ФМ-6	
9	Фундамент монолітний ФМ-6. Розрізи 1 - 1, 2 - 2. Специфікація елементів	
10	Фундамент монолітний ФМ-7	
11	Фундамент монолітний ФМ-8	
12	Фундамент монолітний ФМ-8. Розрізи 3 - 3 -- 5 - 5	
13	Фундамент монолітний ФМ-8. Специфікація елементів	
14	Закладні деталі ЗД-1 -- ЗД-3	
15	Закладні деталі ЗД-4, ЗД-5	
16	Схема каркаса на відм. -4.500	
17	Розріз 1-1...5-5. Деталь армування стін. (каркас низ на відм. -4.500)	
18	Специфікація арматури на каркас низ на відм. -4.500	
19	Колона К-1-0	
20	Колона К-2-0	
21	Опалубочне креслення плити, низ на відм. -2.100. Переріз 1-1...6-6.	
22	Армування плити, низ на відм. -2.100 (розкладка нижньої арматури)	
23	Армування плити, низ на відм. -2.100 (розкладка верхньої арматури)	
24	Армування плити, низ на відм. -2.100 (розкладка поперечної арматури)	
25	Плита перекриття низ на відм. -2.100. Переріз 1-1...5-5. Влаштування зони продавлювання. Каркас Кр-1. Специфікація	
26	Опалубочне креслення плити, низ на відм. +0.450. Переріз 1-1...4-4.	
27	Армування плити, низ на відм. +0.450 (розкладка нижньої арматури)	
28	Армування плити, низ на відм. +0.450 (розкладка верхньої арматури)	
29	Армування плити, низ на відм. +0.450 (розкладка поперечної арматури)	
30	Плита перекриття низ на відм. +0.450. Переріз 1-1...3-3. Влаштування зони продавлювання. Каркас Кр-1. Специфікація	

ВІДОМІСТЬ РОБОЧИХ КРЕСЛЕНЬ ОСНОВНОГО КОМПЛЕКТУ

Аркуш	Найменування	Примітки
31	Схема каркаса на відм. -1.850	
32	Розріз 1-1...4-4. Деталь армування стін.(каркас низ на відм. -1.850)	
33	Специфікація арматури на каркас низ на відм. -1.850	
34	Схема каркаса на відм. +0.700	
35	Розріз 1-1,2-2. Деталь армування стін. Специфікація арматури на каркас низ на відм. +0.700	
36	Схема влаштування в'їздів на відм. -1.750	
37	Схема влаштування монолітних стін в'їздів	
38	Схема влаштування монолітних стін в'їздів. Розрізи 1 - 1, 2 - 2	
39	Схема влаштування монолітних стін в'їздів. Розріз 3 - 3. Переріз в - в	
40	Схема влаштування монолітних стін в'їздів. Перерізи а - а, б - б	

Інв. N ориг. | Підпис і дата | Замість інв. N

Змін.	Кільк.діл.	Аркуш	№док.	Підпис	Дата			
							Стадія	Аркуш	Аркушів
								1	
						Загальні дані			

Формат А3

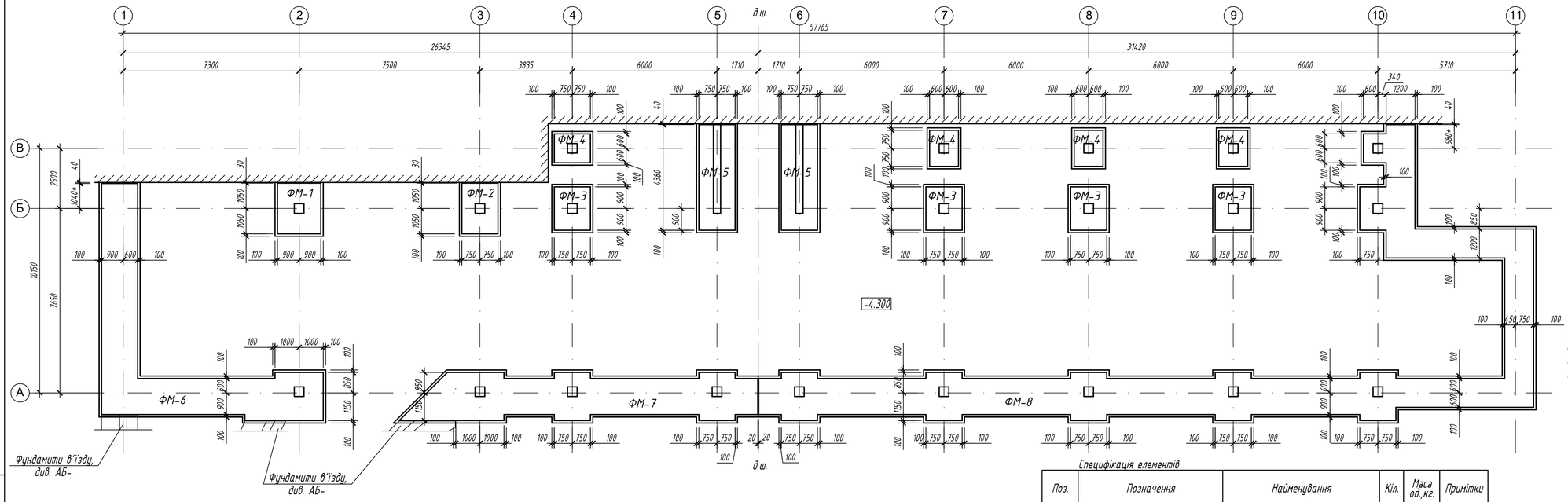

1. За відносну відм. +0.000 прийнят абсолютн відм. 170,90*, відмітку оточними по місцю
2. Основою під фундамент слугує шар піску середньої крупності ІГЕ 3
3. Електродугову, ручну зварку виконувати електродами Э-42, по ГОСТ 9467-75*.

Специфікація елементів

Поз.	Позначення	Найменування	Кіл.	Маса од.,кг.	Примітки
		Фундаменти монолітні			
ФМ-1	АБ - 3	ФМ-1	1	-	
ФМ-2	АБ - 4	ФМ-2	1	-	
ФМ-3	АБ - 5	ФМ-3	4	-	
ФМ-4	АБ - 6	ФМ-4	4	-	
ФМ-5	АБ - 7	ФМ-5	2	-	
ФМ-6	АБ - 8	ФМ-6	1	-	
ФМ-7	АБ - 10	ФМ-7	1	-	
ФМ-8	АБ - 11	ФМ-8	1	-	

Змін. | Кільк. | Аркуш | №док. | Підпис | Дата

Стадія	Аркуш	Аркушів
	2	

План фундаментів

Інв. N оригі. | Підпис і дата | Замість інв. N

Формат А3

Фундамент монолітний ФМ-1

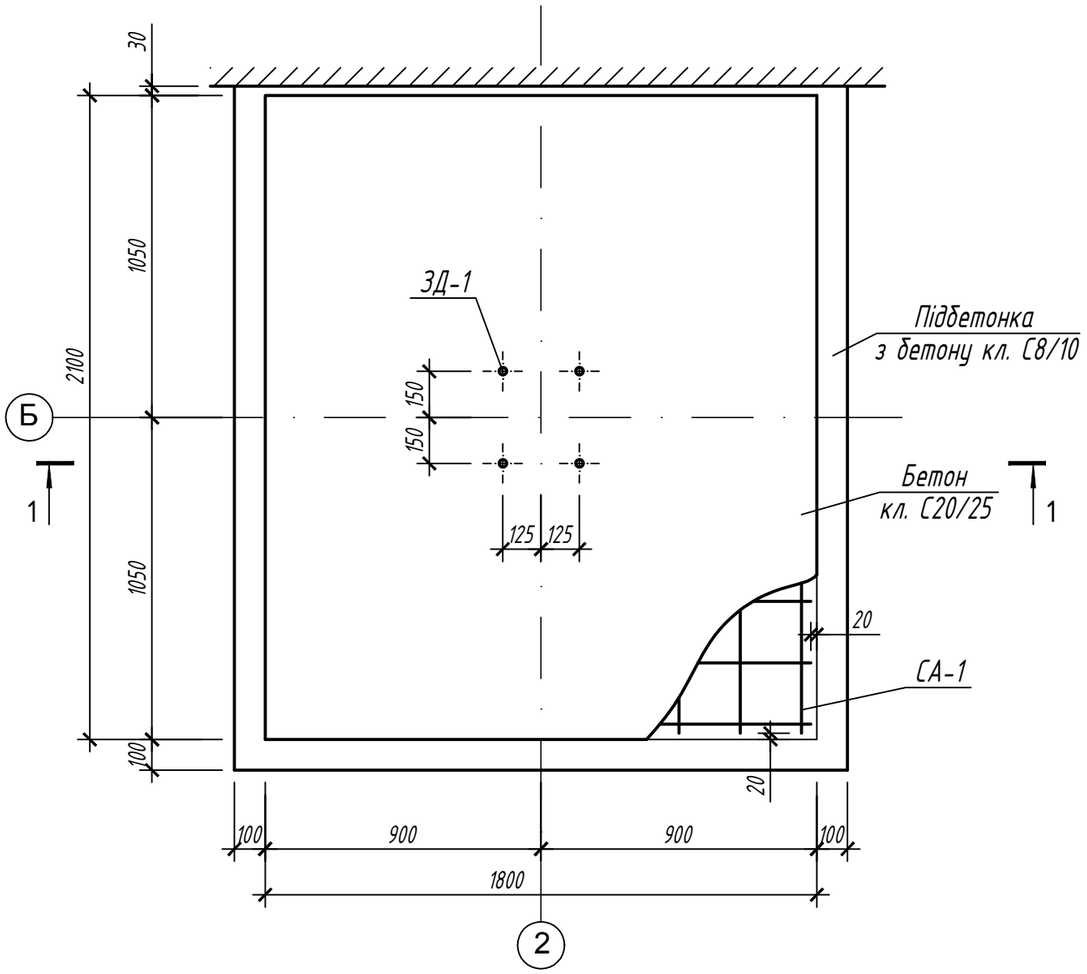

1 - 1

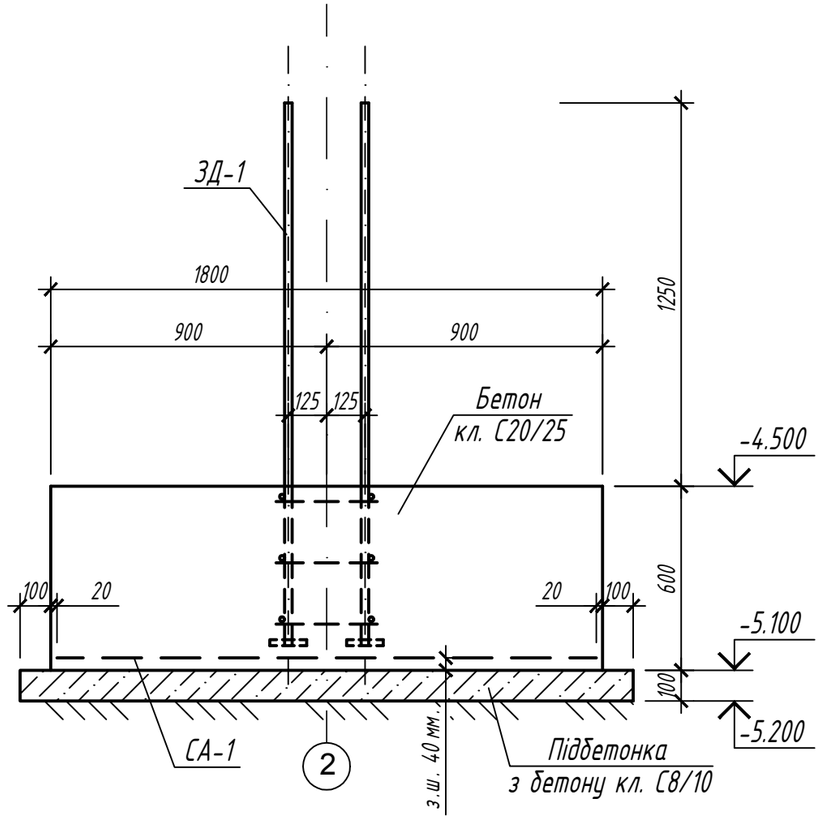

Специфікація елементів

Поз.	Позначення	Найменування	Кіл.	Маса од.,кг.	Примітки
		Фундамент монолітний ФМ-1			
		Складальні елементи			
СА-1	ГОСТ 23279-85	2 С $\frac{16\ A\ 400\ C-200}{16\ A\ 400\ C-200}$ 206 х 176	1	57,28	
ЗД-1	АБ - 14	Закладна деталь ЗД-1	1	43,00	
		Матеріали			
	ДСТУ Б. В.2.7-176:2008	Бетон кл. С 20/25	-	-	2,27 м.^{3}
		Бетон кл. С 8/10 (підбетонка)	-	-	0,45 м.^{3}

1. Даний аркуш див. разом з планом фундаментів

Змін.	Кільк.діл.	Аркуш	№док.	Підпис	Дата

Стадія	Аркуш	Аркушів
	3	

Фундамент монолітний ФМ-1

Замість інв. N | Підпис і дата | Інв. N оригі.

Формат А3

Фундамент монолітний ФМ-2

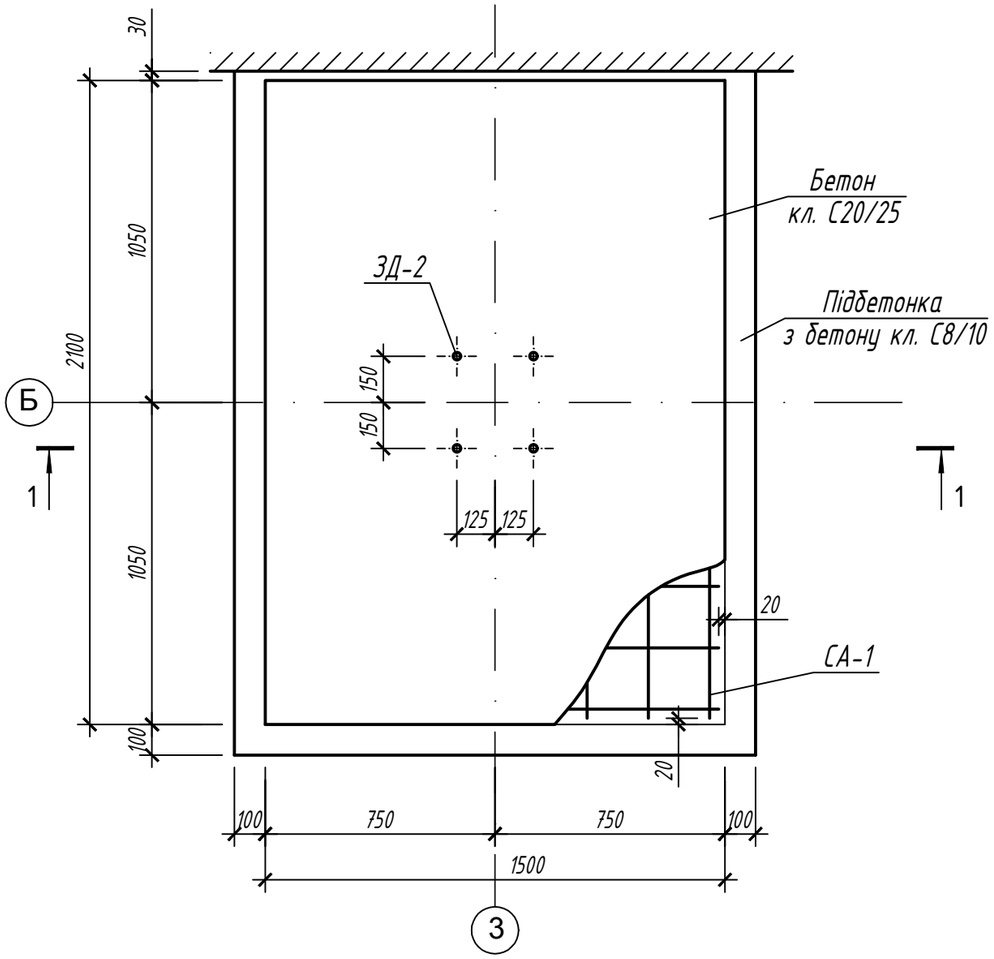

1 - 1

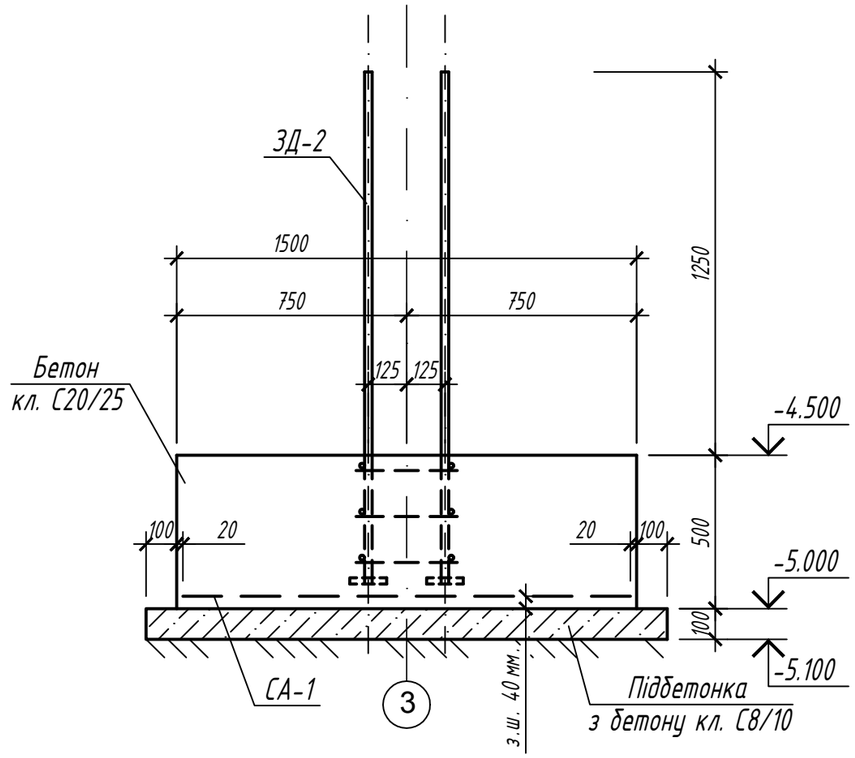

Специфікація елементів

Поз.	Позначення	Найменування	Кіл.	Маса од.,кг.	Примітки
		Фундамент монолітний ФМ-2			
		Складальні елементи			
СА-1	ГОСТ 23279-85	2 С $\frac{16\ A\ 400\ C-200}{16\ A\ 400\ C-200}$ 206 х 146	1	47,52	
ЗД-2	АБ-14	Закладна деталь ЗД-2	1	41,48	
		Матеріали			
	ДСТУ Б.В.2.7-176:2008	Бетон кл. С 20/25	-	-	1,57 м.^{3}
		Бетон кл. С 8/10 (підбетонка)	-	-	0,38 м.^{3}

1. Даний аркуш див. разом з планом фундаментів

Змін.	Кільк.діл.	Аркуш	№док.	Підпис	Дата

Стадія	Аркуш	Аркушів
	4	

Фундамент монолітний ФМ-2

Інв. N ориг. | Підпис і дата | Замість інв. N

Формат А3

Фундамент монолітний ФМ-3

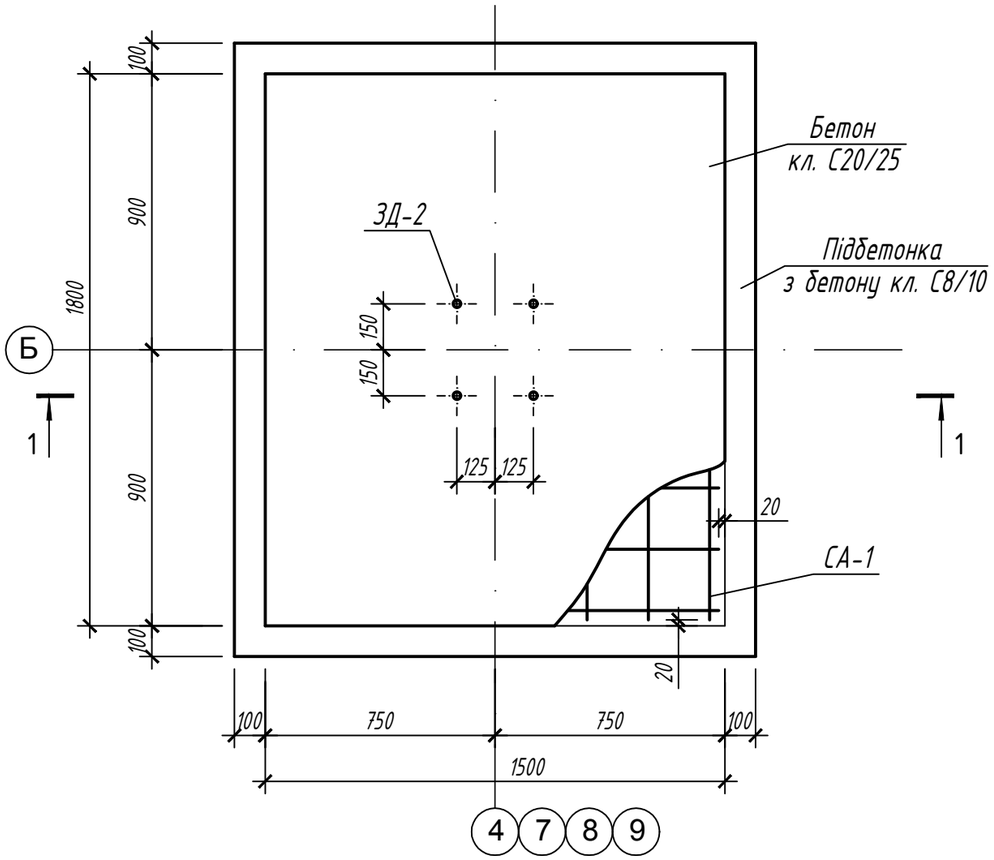

1 - 1

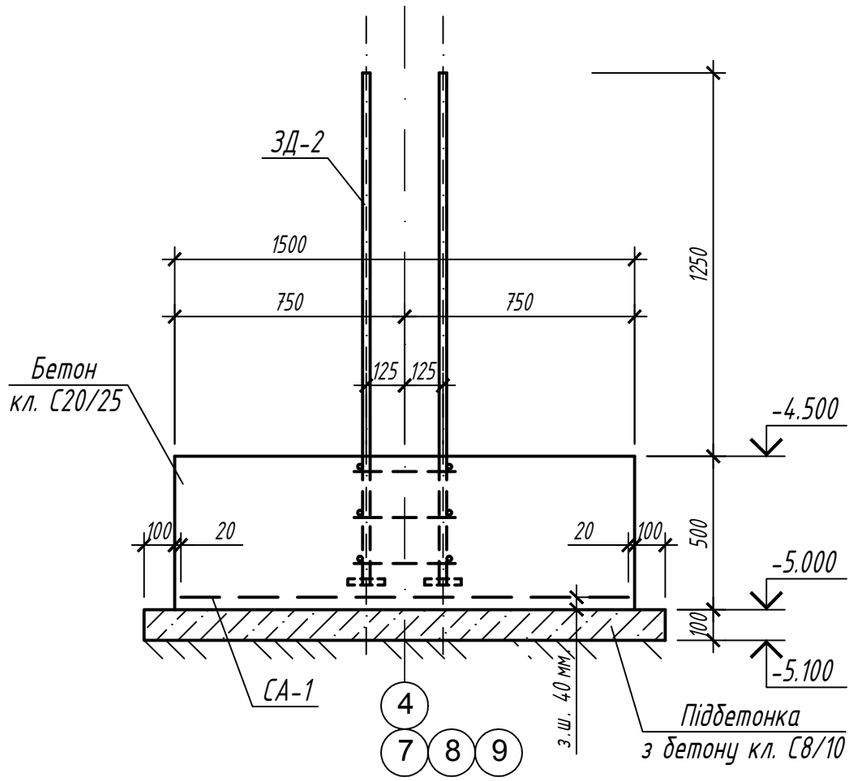

Специфікація елементів

Поз.	Позначення	Найменування	Кіл.	Маса од.,кг.	Примітки
		Фундамент монолітний ФМ-3			
		Складальні елементи			
СА-1	ГОСТ 23279-85	2 С-16 А 400 С-200 / 16 А 400 С-200 176 х 146	1	40,60	
ЗД-2	АБ - 14	Закладна деталь ЗД-2	1	41,48	
		Матеріали			
	ДСТУ Б. В.2.7-176:2008	Бетон кл. С 20/25	-	-	1,35 м.^{3}
		Бетон кл. С 8/10 (підбетонка)	-	-	0,34 м.^{3}

1. Даний аркуш див. разом з планом фундаментів

Змін.	Кільк.діл.	Аркуш	№док.	Підпис	Дата			
							Стадія	Аркуш	Аркушів
								5	
						Фундамент монолітний ФМ-3			

Інв. N оригі. | Підпис і дата | Замість інв. N

Формат А3

Фундамент монолітний ФМ-4

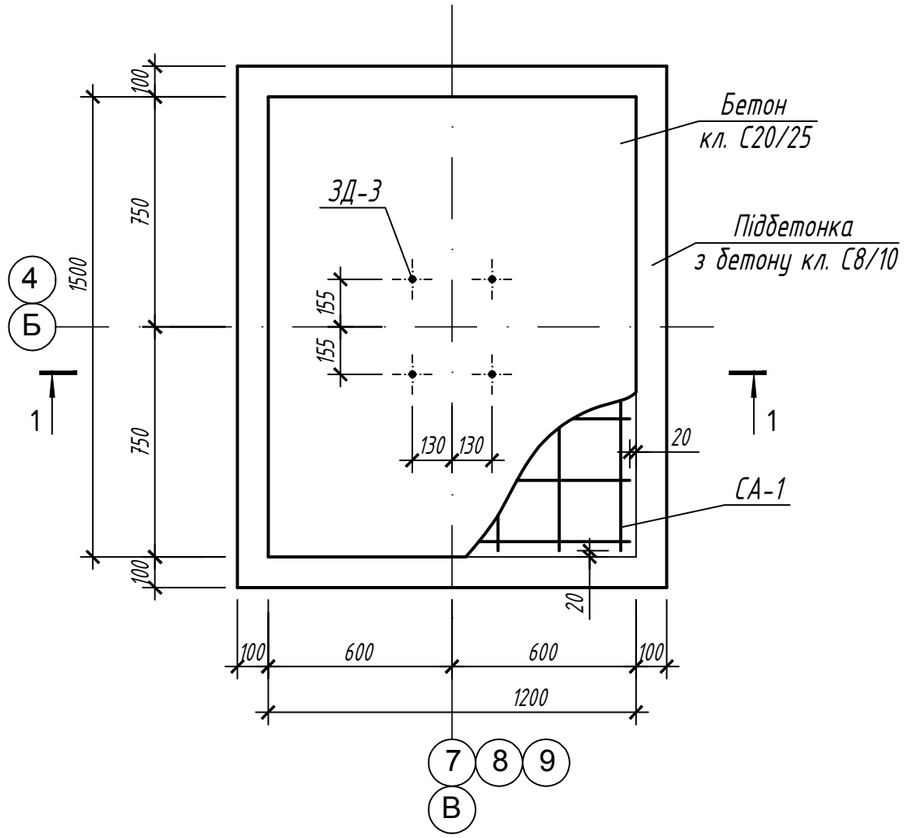

1 - 1

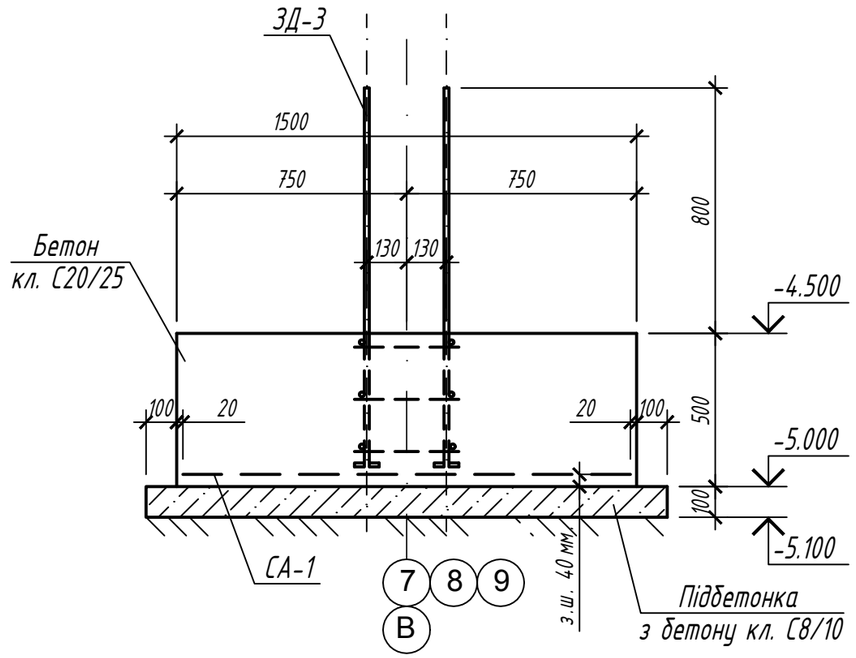

Специфікація елементів

Поз.	Позначення	Найменування	Кіл.	Маса од.,кг.	Примітки
		Фундамент монолітний ФМ-4			
		Складальні елементи			
СА-1	ГОСТ 23279-85	2 С $\frac{12\ A\ 400\ C-200}{12\ A\ 400\ C-200}$ 146 х 116	1	15,04	
ЗД-3	АБ - 14	Закладна деталь ЗД-3	1	12,66	
		Матеріали			
	ДСТУ Б. В.2.7-176:2008	Бетон кл. С 20/25	-	-	0,90 м.^{3}
		Бетон кл. С 8/10 (підбетонка)	-	-	0,24 м.^{3}

1. Даний аркуш див. разом з планом фундаментів

Змін.	Кільк.діл.	Аркуш	№док.	Підпис	Дата

Стадія	Аркуш	Аркушів
	6	

Фундамент монолітний ФМ-4

Інв. N ориг. | Підпис і дата | Замість інв. N

Формат А3

Фундамент монолітний ФМ-5

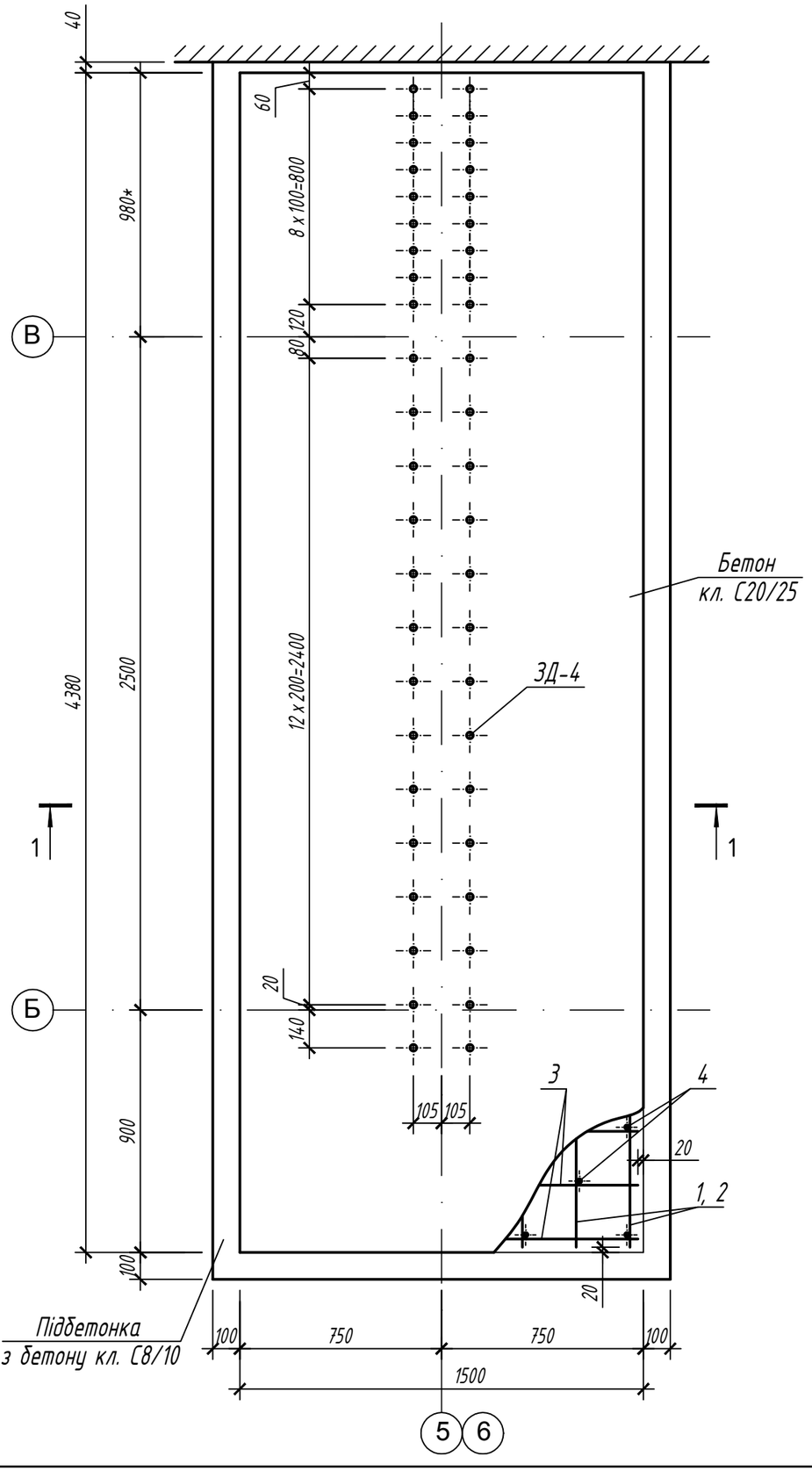

Специфікація елементів

Поз.	Позначення	Найменування	Кіл.	Маса од.,кг.	Примітки
		Фундамент монолітний ФМ-5			
		Складальні елементи			
ЗД-4	АБ - 15	Закладна деталь ЗД-4	23	3,22	
1	ДСТУ 3760:2006	16 А 400 С, L=4350	8	6,87	
2		12 А 400 С, L=4350	8	3,86	
3		12 А 400 С, L=1460	44	1,30	
4		8 А 400 С, L=460	88	0,18	
		Матеріали			
	ДСТУ Б. В.2.7-176:2008	Бетон кл. С 20/25	-	-	3,29 м.^{3}
		Бетон кл. С 8/10 (підбетонка)	-	-	0,77 м.^{3}

1 - 1

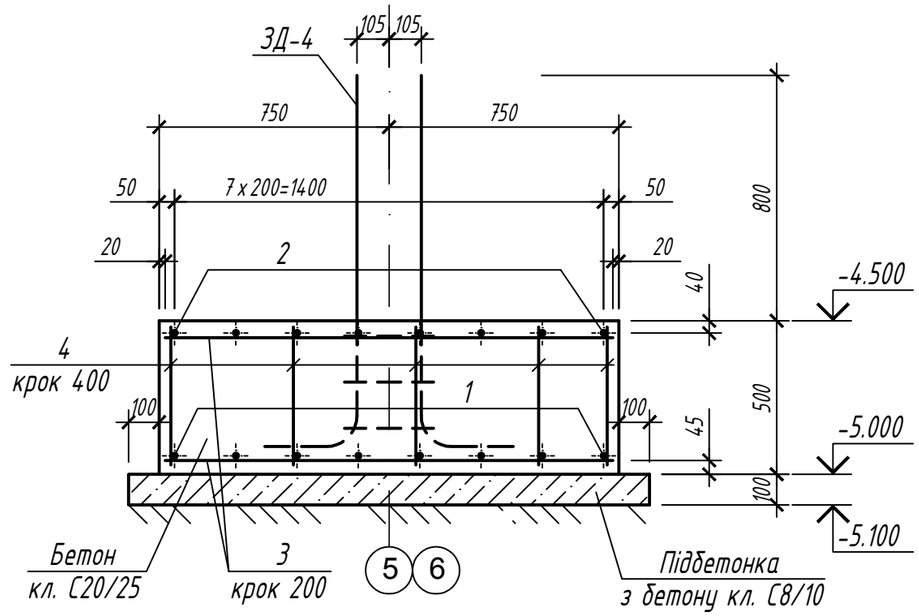

1. Даний аркуш див. разом з планом фундаментів

Змін.	Кільк.діл.	Аркуш	№док.	Підпис	Дата

Стадія	Аркуш	Аркушів
	7	

Фундамент монолітний ФМ-5

Замість інв. N | Підпис і дата | Інв. N оригін.

Формат А3

Фундамент монолітний ФМ-6

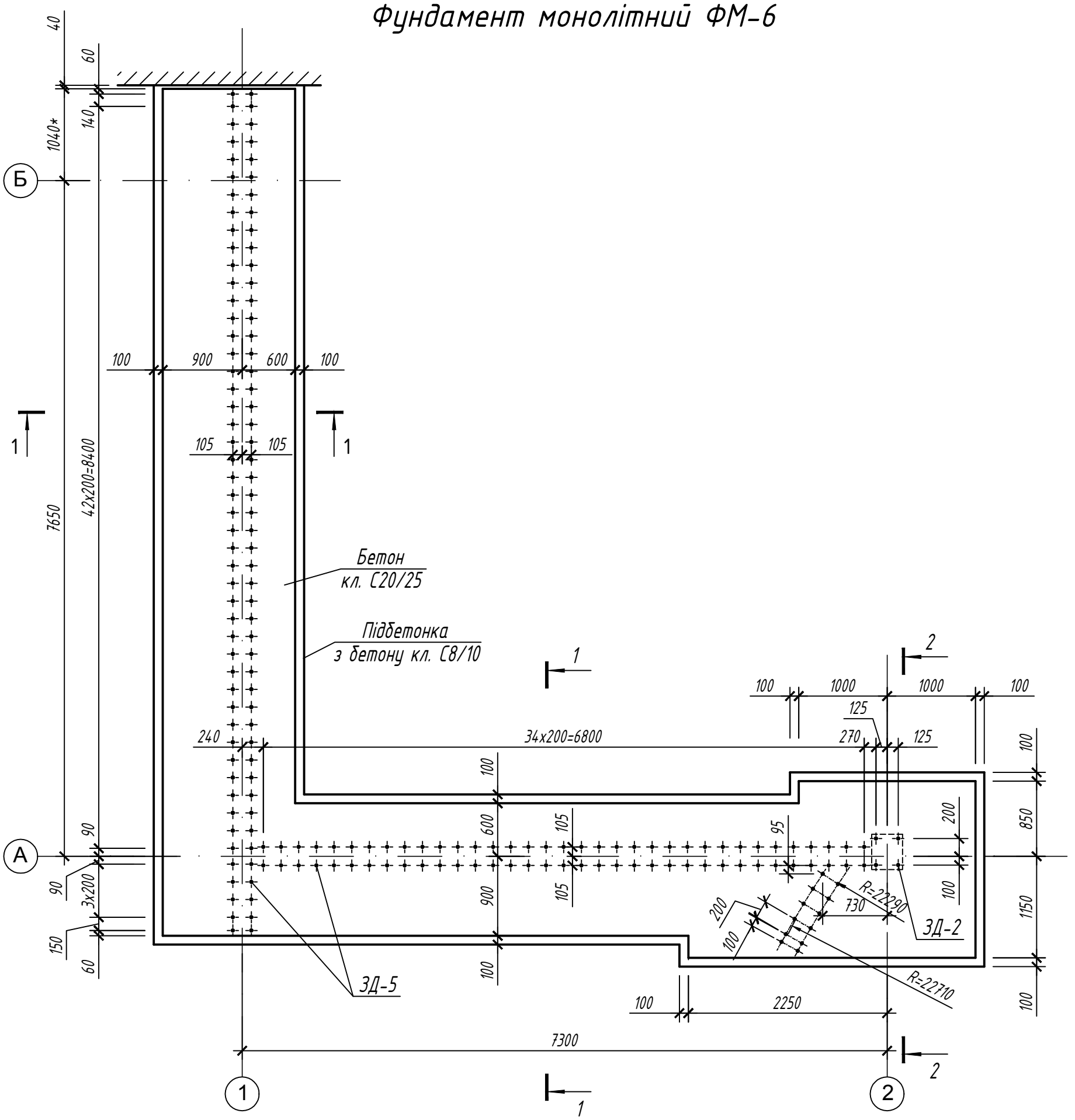

1. Даний аркуш див. разом з планом фундаментів
2. Розрізи 1 - 1, 2 - 2 та специфікацію елементів, див. аркуш АБ - 9

Змін.	Кільк.діл.	Аркуш	№док.	Підпис	Дата			
							Стадія	Аркуш	Аркушів
								8	
						Фундамент монолітний ФМ-6			

Інв. N ориг. | Підпис і дата | Замість інв. N

Формат А3

1 - 1

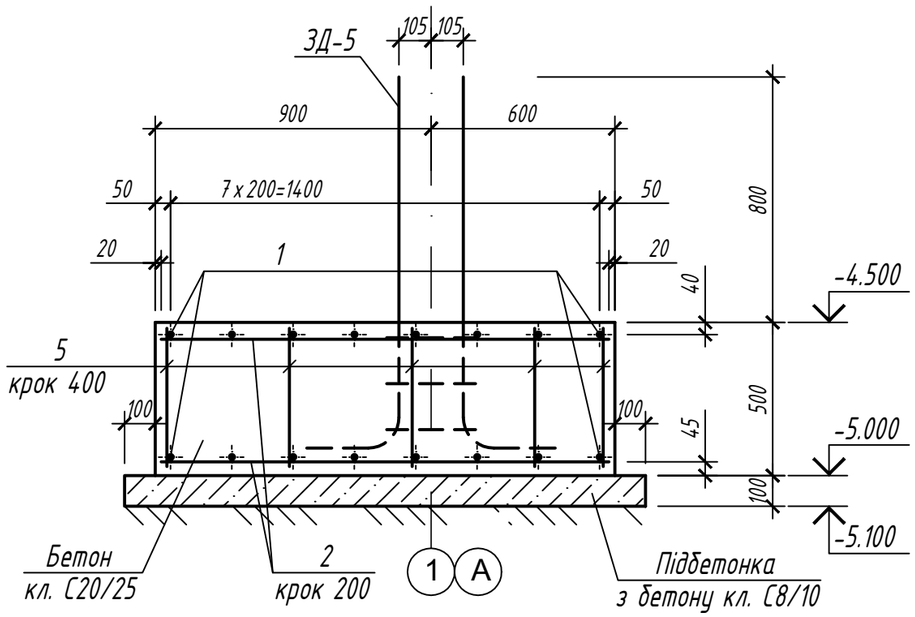

2 - 2

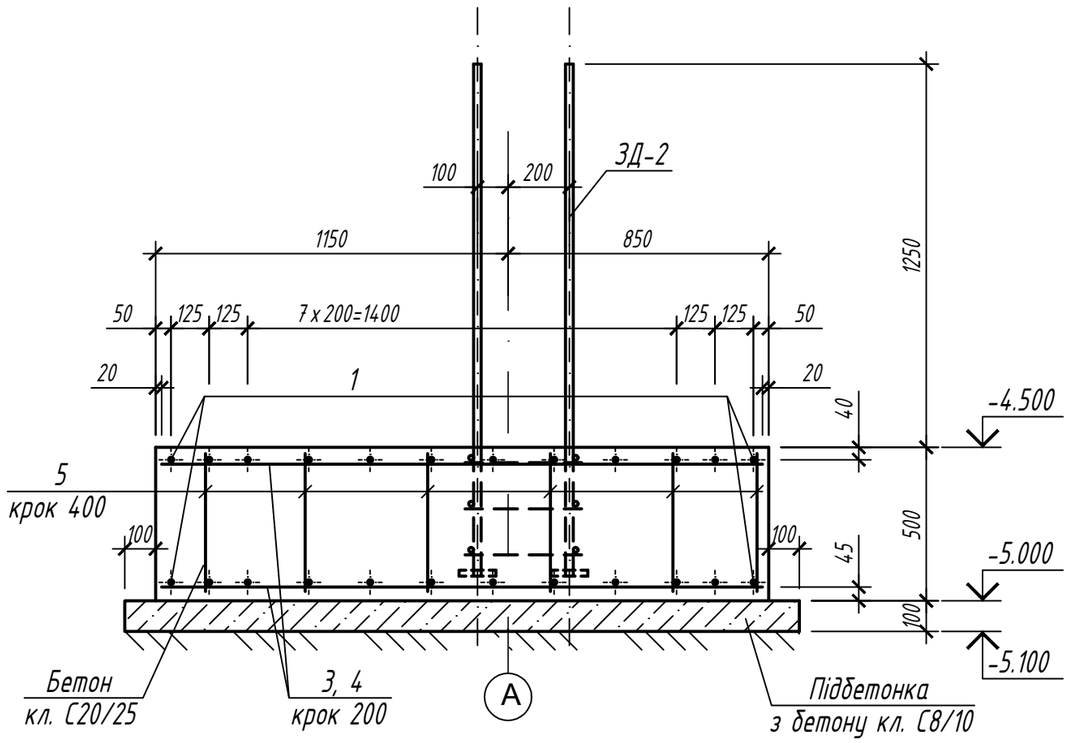

Специфікація елементів

Поз.	Позначення	Найменування	Кіл.	Маса од.,кг.	Примітки
		Фундамент монолітний ФМ-6			
		Складальні елементи			
ЗД-2	АБ - 14	Закладна деталь ЗД-2	1	41,48	
ЗД-5	АБ - 15	Закладна деталь ЗД-5	90	4,20	
1	ДСТУ 3760:2006	12 А 400 С, L=349,40 м.п.	-	310,27	
2		12 А 400 С, L=1460	128	1,30	
3		12 А 400 С, L=1710	12	1,52	
4		12 А 400 С, L=1960	24	1,74	
5		8 А 400 С, L=460	430	0,18	
		Матеріали			
	ДСТУ Б. В.2.7-176:2008	Бетон кл. С 20/25	-	-	13,62 м.^{3}
		Бетон кл. С 8/10 (підбетонка)	-	-	3,10 м.^{3}

Змін.	Кільк.діл.	Аркуш	№док.	Підпис	Дата

Стадія	Аркуш	Аркушів
	9	

Фундамент монолітний ФМ-6.
Розрізи 1 - 1, 2 - 2.
Специфікація елементів

Інв. N ориг. | Підпис і дата | Замість інв. N

Формат А3

Фундамент монолітний ФМ-7

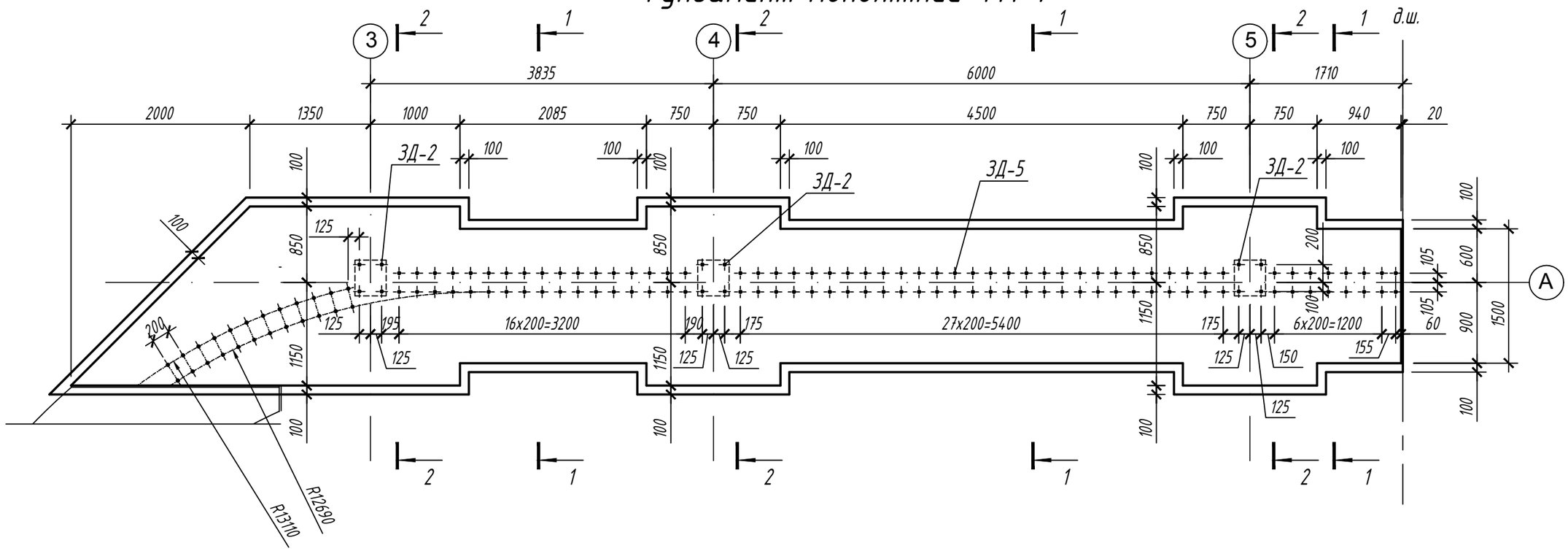

Специфікація елементів

Поз.	Позначення	Найменування	Кіл.	Маса од.,кг.	Примітки
		Фундамент монолітний ФМ-7			
		Складальні елементи			
ЗД-2	АБ - 14	Закладна деталь ЗД-2	3	41,48	
ЗД-5	АБ - 15	Закладна деталь ЗД-5	65	4,20	
1	ДСТУ 3760:2006	12 А 400 С, L=299,70 м.п.	-	266,13	
2		12 А 400 С, L=1460	66	1,30	
4		12 А 400 С, L=1960	66	1,74	
5		8 А 400 С, L=460	398	0,18	
		Матеріали			
	ДСТУ Б. В.2.7-176:2008	Бетон кл. С 20/25	-	-	11,99 м.^{3}
		Бетон кл. С 8/10 (підбетонка)	-	-	2,75 м.^{3}

1. Даний аркуш див. разом з планом фундаментів
2. Розрізи 1 - 1, 2 - 2, див. аркуш АБ-9

Змін.	Кільк.діл.	Аркуш	№док.	Підпис	Дата

Стадія	Аркуш	Аркушів
	10	

Фундамент монолітний ФМ-7

Інв. N ориг. | Підпис і дата | Замість інв. N

Формат А3

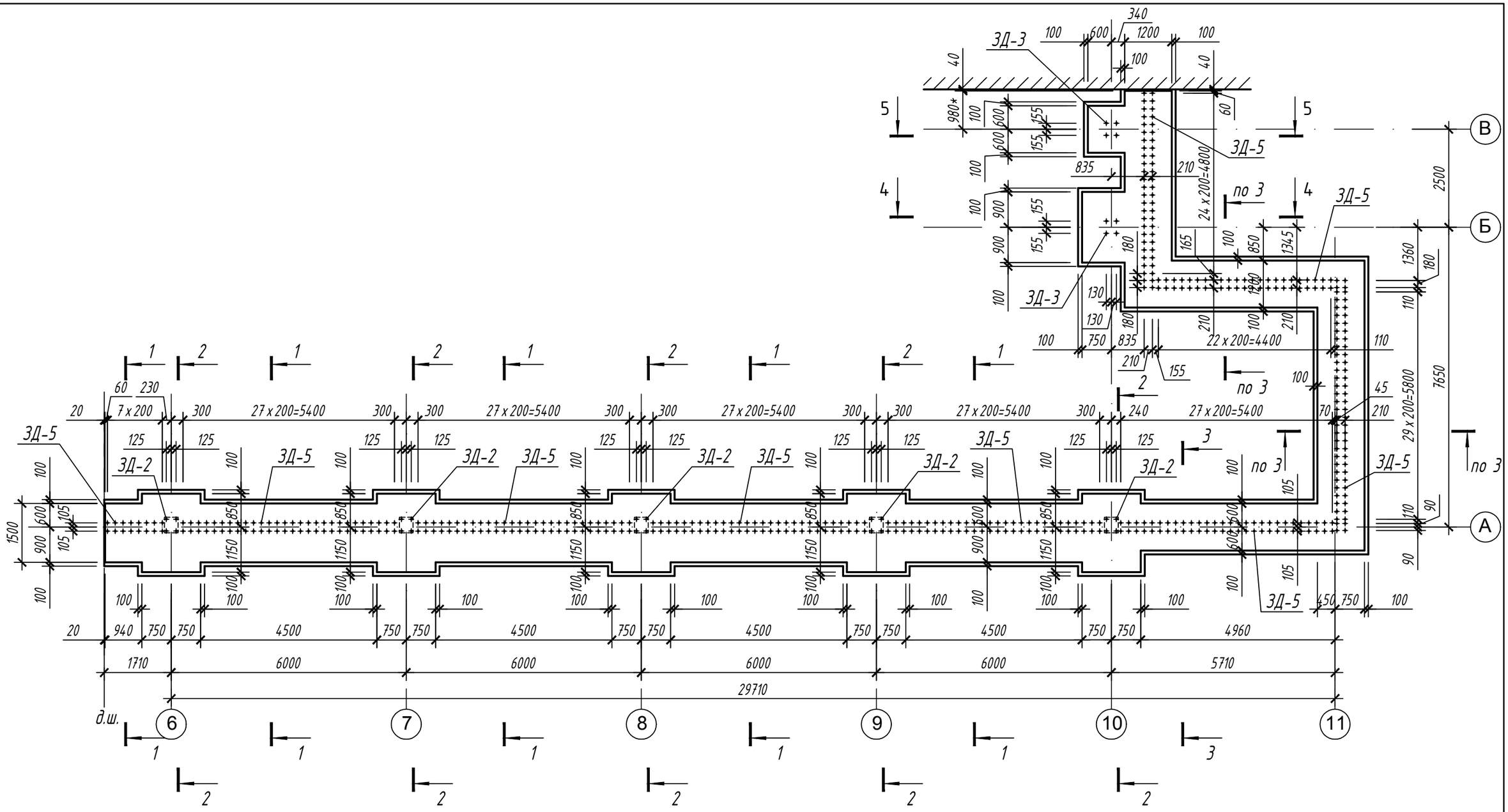

1. Даний аркуш див. разом з планом фундаментів
2. Розрізи 1 - 1, 2 - 2, див. аркуш АБ - 9
3. Розрізи 3 - 3 -- 5 - 5, див. аркуш АБ - 12
4. Специфікація елементів див.аркуш АБ - 13

Змін.	Кільк.діл.	Аркуш	№док.	Підпис	Дата

Стадія	Аркуш	Аркушів
	11	

Фундамент монолітний ФМ-8

Замість інв. N

Підпис і дата

Інв. N ориг.

Формат А3

3 - 3

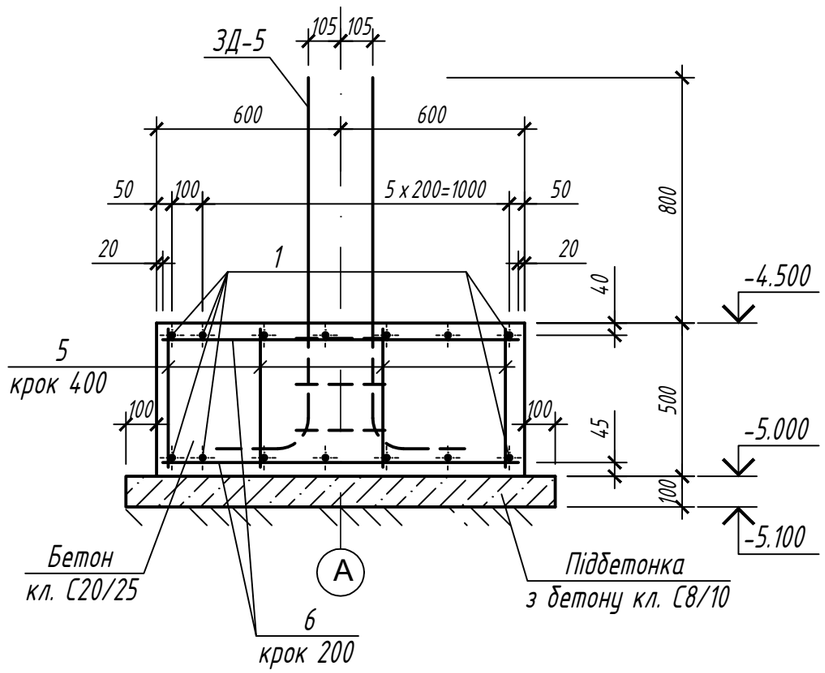

4 - 4

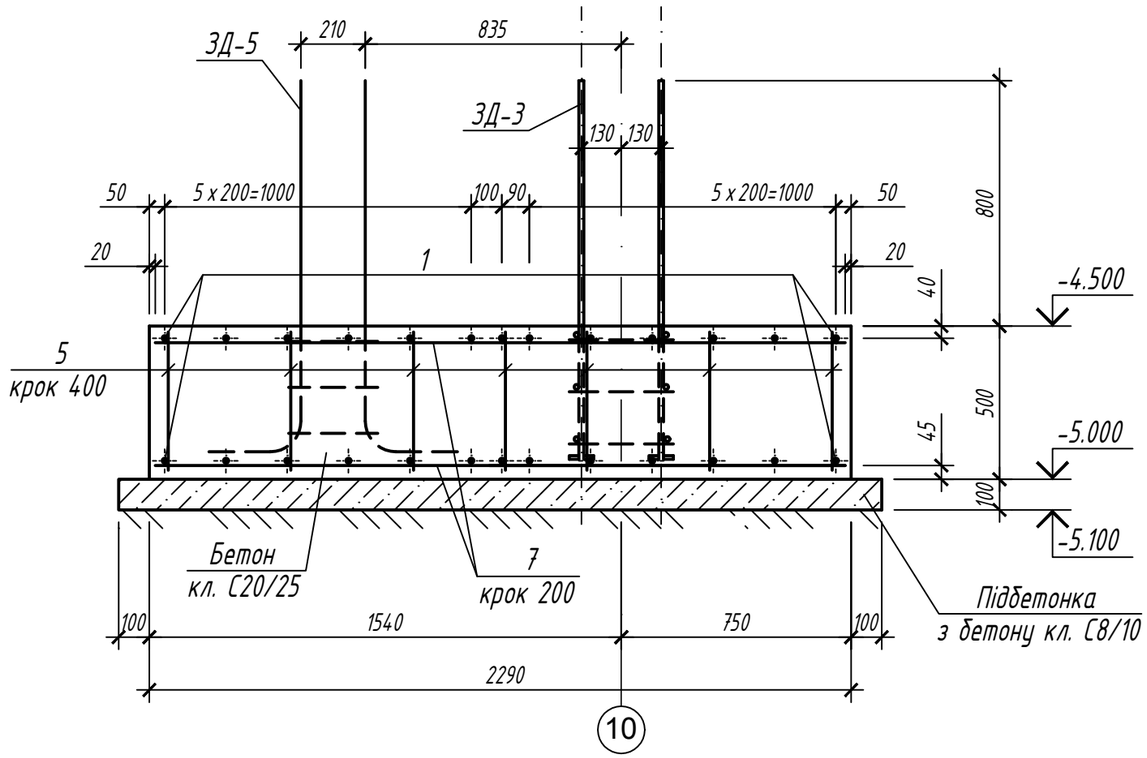

5 - 5

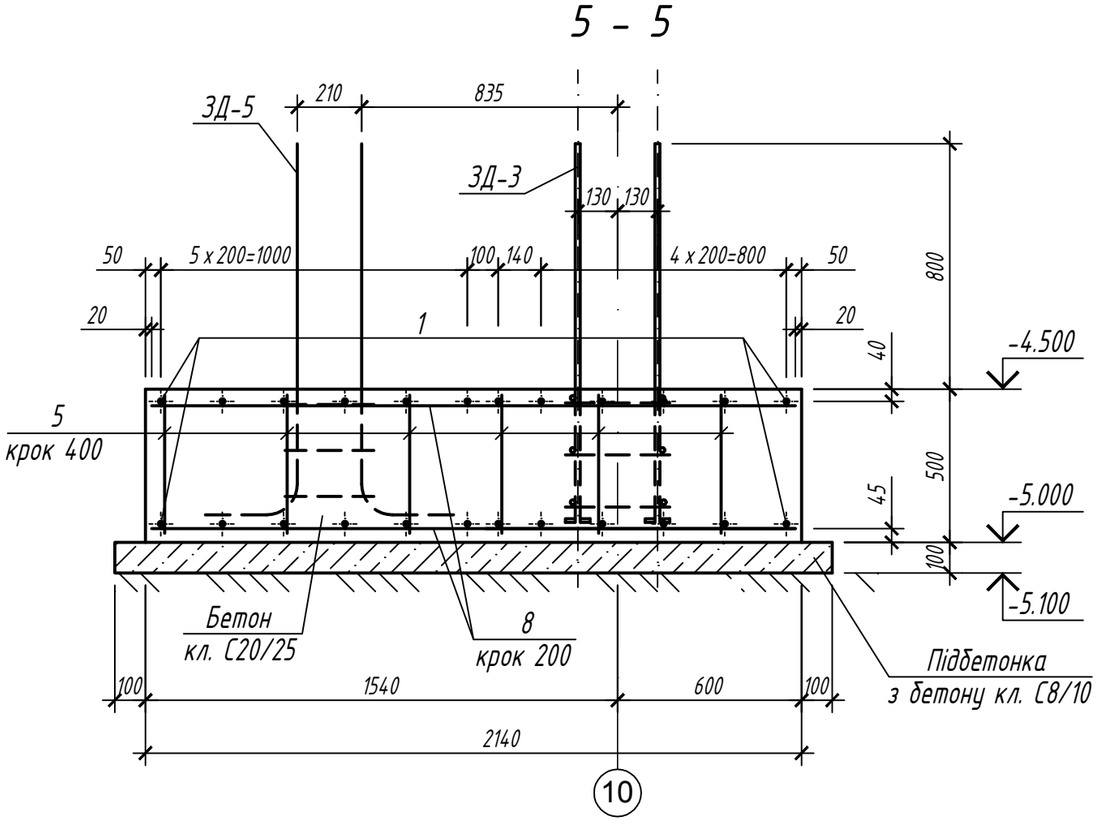

1. Специфікація елементів див. аркуш АБ - 13

Змін.	Кільк.діл.	Аркуш	№док.	Підпис	Дата			
						Фундамент монолітний ФМ-8. Розрізи 3 - 3 -- 5 - 5	Стадія	Аркуш 12 / Аркушів

Інв. N оригі. | Підпис і дата | Замість інв. N

Формат А3

Специфікація елементів

Поз.	Позначення	Найменування	Кіл.	Маса од.,кг.	Примітки
		Фундамент монолітний ФМ-8			
		Складальні елементи			
ЗД-2	АБ - 14	Закладна деталь ЗД-2	5	41,48	
ЗД-3		Закладна деталь ЗД-3	2	12,66	
ЗД-5	АБ - 15	Закладна деталь ЗД-5	230	4,20	
1	ДСТУ 3760:2006	12 А 400 С, L=964,80 м.п.	-	856,75	
2		12 А 400 С, L=1460	186	1,30	
4		12 А 400 С, L=1960	80	1,74	
5		8 А 400 С, L=460	1099	0,18	
6		12 А 400 С, L=1160	194	1,03	
7		16 А 400 С, L=2250	18	3,56	
8		12 А 400 С, L=2100	12	1,86	
		Матеріали			
	ДСТУ Б.В.2.7-176:2008	Бетон кл. С 20/25	-	-	35,95 м.^{3}
		Бетон кл. С 8/10 (підбетонка)	-	-	8,24 м.^{3}

Замість інв. N

Підпис і дата

Інв. N ориг.

Змін.	Кільк.діл.	Аркуш	№док.	Підпис	Дата

Стадія	Аркуш	Аркушів
	13	

Фундамент монолітний ФМ-8.
Специфікація елементів

Формат А4

Закладна деталь ЗД-1, (ЗД-2)

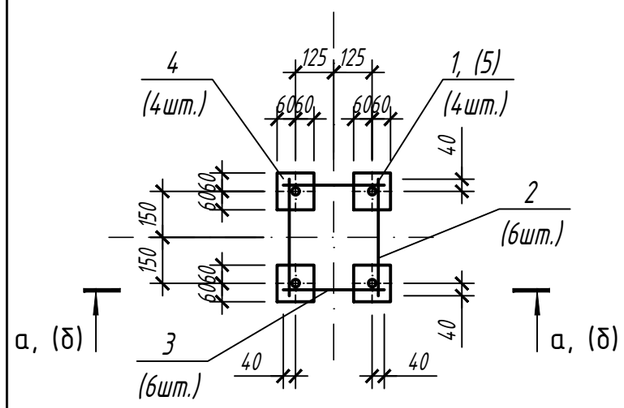

Закладна деталь ЗД-3

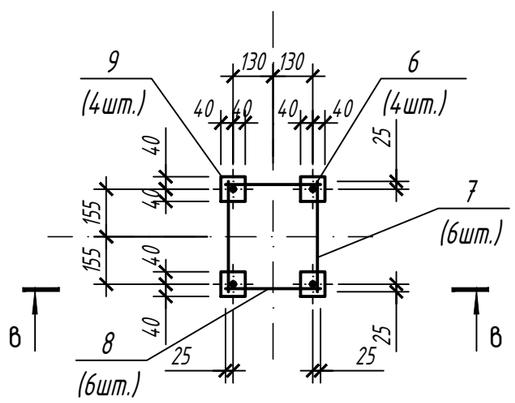

а - а

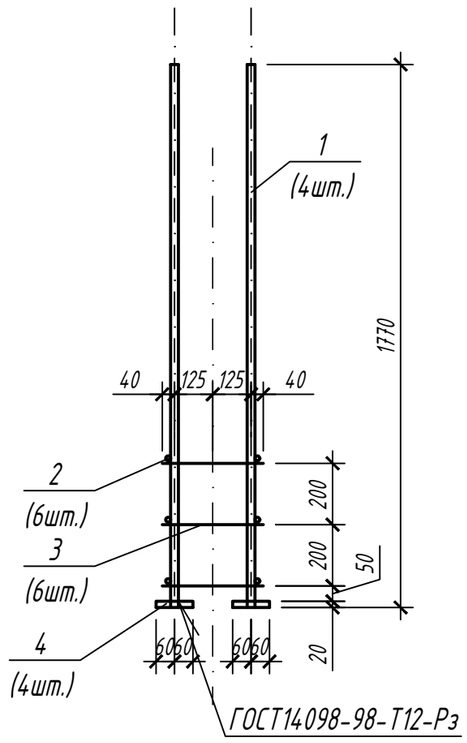

б - б

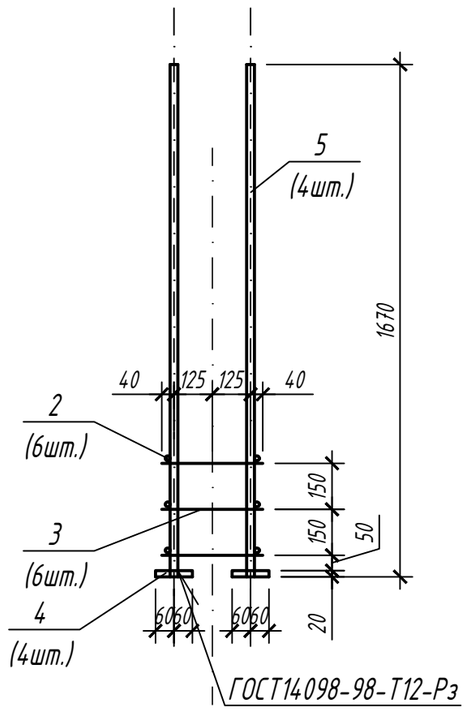

в - в

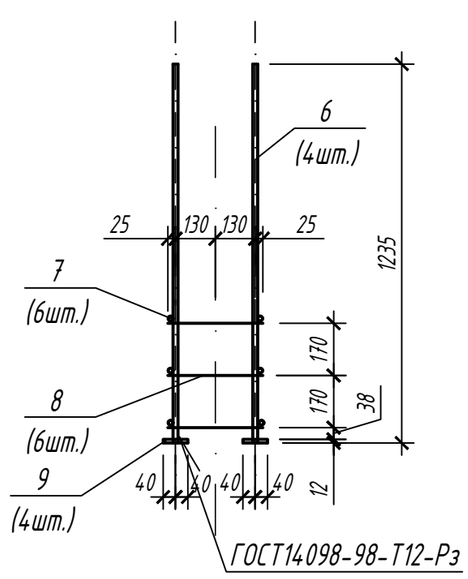

Специфікація елементів сіток арматурних та просторового каркасу

Марка виробу	Поз.	Найменування	Кільк.	Маса од.,кг.	Маса виробу, кг.
ЗД-1	1	25А400С, ДСТУ3760:2006, L=1770	4	6,81	43,00
	2	16А400С, ДСТУ3760:2006, L=380	6	0,60	
	3	16А400С, ДСТУ3760:2006, L=330	6	0,52	
	4	-120х20 ГОСТ103-76*,L=120	4	2,26	
ЗД-2	2	16А400С, ДСТУ3760:2006, L=380	6	0,60	41,48
	3	16А400С, ДСТУ3760:2006, L=330	6	0,52	
	4	-120х20 ГОСТ103-76*,L=120	4	2,26	
	5	25А400С, ДСТУ3760:2006, L=1670	4	6,43	
ЗД-3	6	16А400С, ДСТУ3760:2006, L=1235	4	1,95	12,66
	7	10А400С, ДСТУ3760:2006, L=360	6	0,22	
	8	10А400С, ДСТУ3760:2006, L=310	6	0,19	
	9	-80х12 ГОСТ103-76*,L=80	4	0,60	

1. Електродугову, ручну зварку виконувати електродами Э-42, по ГОСТ 9467-75*.

Змін. | Кільк.діл. | Аркуш | №док. | Підпис | Дата

Стадія | Аркуш | Аркушів

14

Закладні деталі ЗД-1 -- ЗД-3

Інв. N оригі. | Підпис і дата | Замість інв. N

Формат А3

Закладна деталь ЗД-4, (ЗД-5)

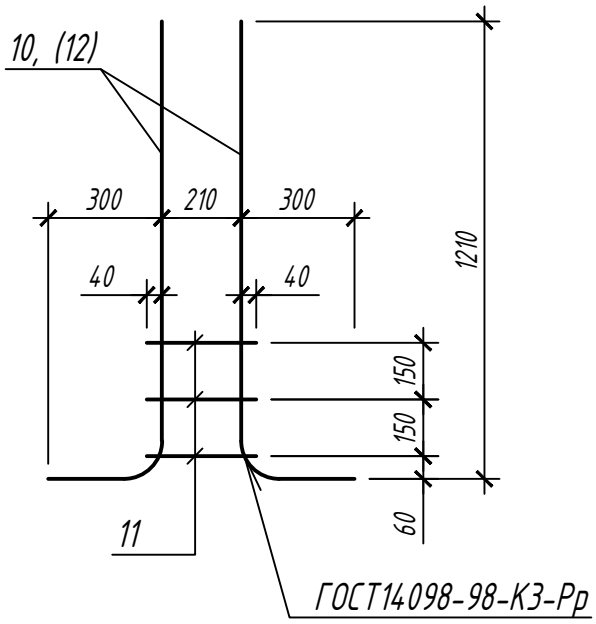

Специфікація елементів сіток арматурних та просторового каркасу

Марка виробу	Поз.	Найменування	Кільк.	Маса од.,кг.	Маса виробу, кг.
ЗД-4	10	12А400С, ДСТУ3760:2006, L=1510	2	1,34	3,22
	11	10А400С, ДСТУ3760:2006, L=290	3	0,18	
ЗД-5	11	10А400С, ДСТУ3760:2006, L=290	3	0,18	4,20
	12	14А400С, ДСТУ3760:2006, L=1510	2	1,83	

1. Електродугову, ручну зварку виконувати електродами Э-42, по ГОСТ 9467-75*.

Замість інв. N

Підпис і дата

Інв. N оригі.

Змін.	Кільк.діл.	Аркуш	№док.	Підпис	Дата

Стадія	Аркуш	Аркушів
	15	

Закладні деталі ЗД-4, ЗД-5

Формат А4

Схема каркаса на відм. -4.500

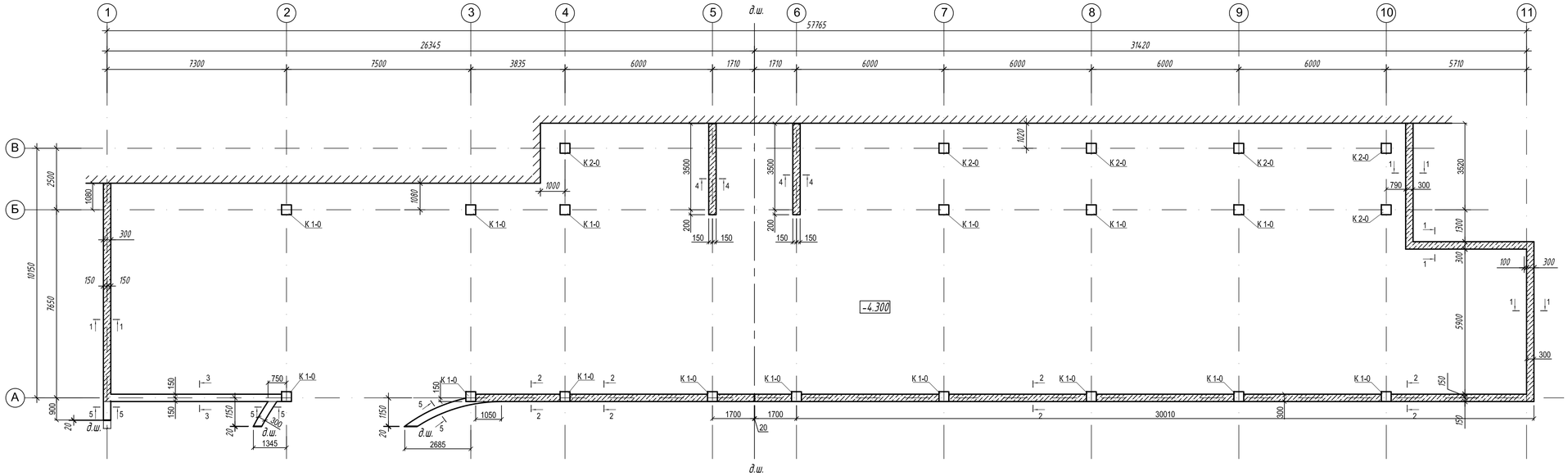

Примітки:

1. Загальні дані див. аркуш 1.
2. Бетонування каркасу виконати бетоном класу С25/30 W4.
3. Роботи по влаштуванню стін підвалу вести згідно вимог СНиП 3.02.01-87 "Земляные сооружения, основания и фундаменты" та СНиП 3.03.01-87 "Несущие и ограждающие конструкции".
4. На всіх елементах, що торкаються з ґрунтом,виконати гідроізоляцію. Примітки по вибору та виконанню гідроізоляції дивись розділ АР.
5. Навантаження на вертикальні елементи передавати тільки після досягнення бетоном не менше 70% проектної міцності.

Змін.	Кільк.	Арк.	№док.	Підпис	Дата
ГІП					
Перевірив					
Розробив					

Паркінг	Стадія	Аркуш	Аркушів
	Р	16	
Схема каркаса на відм. -4.500			

Погоджено

Інв. № оригін. | Підпис і дата | Замін. інв. №

Розріз 1-1

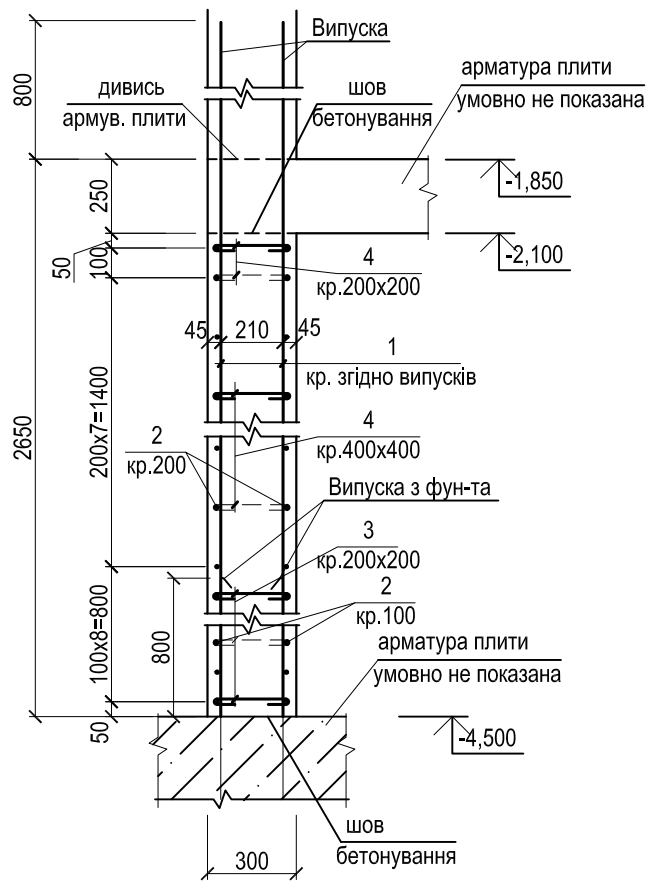

Розріз 2-2

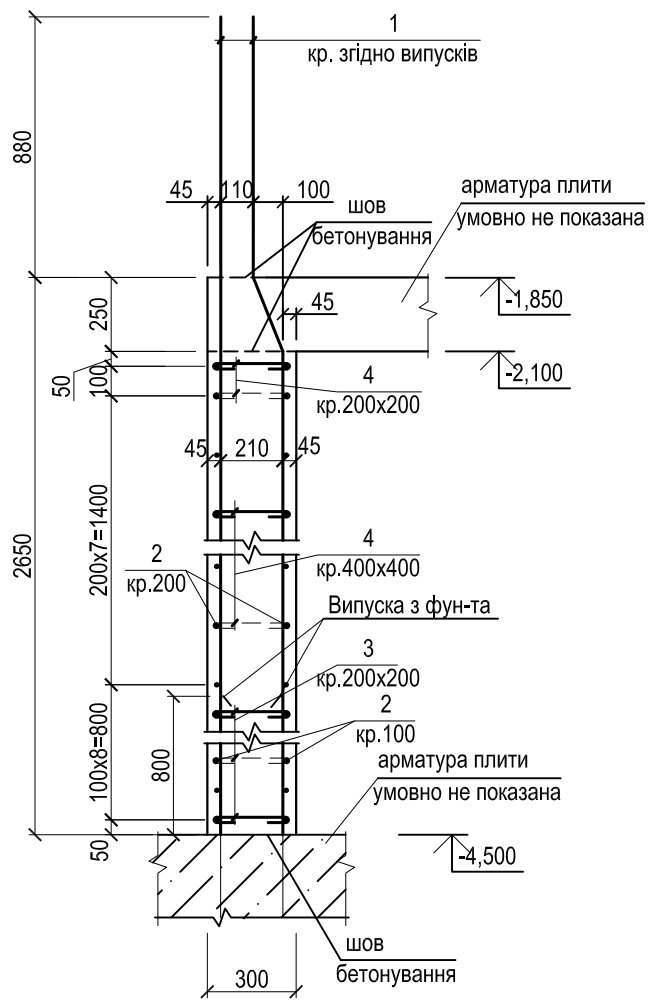

Розріз 3-3

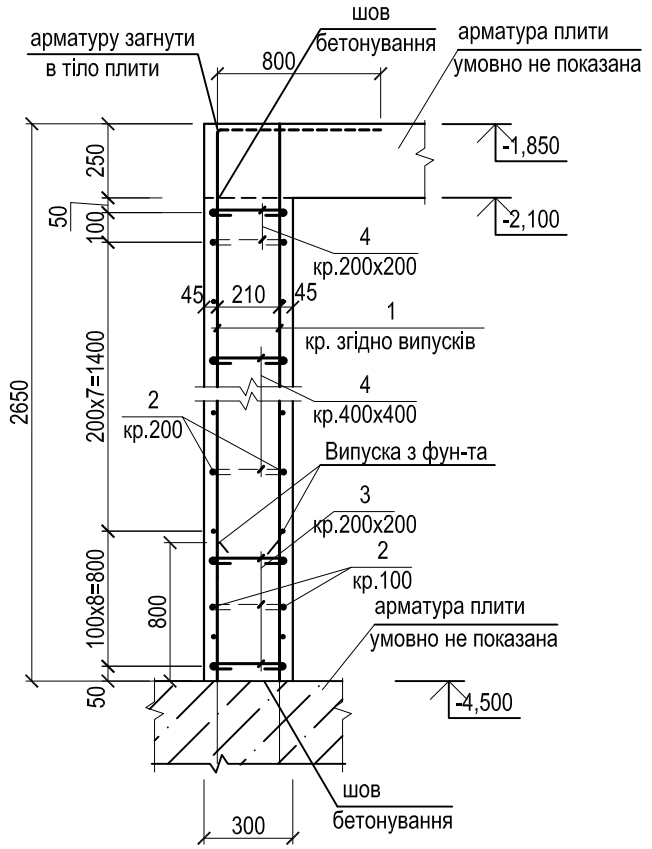

Розріз 4-4

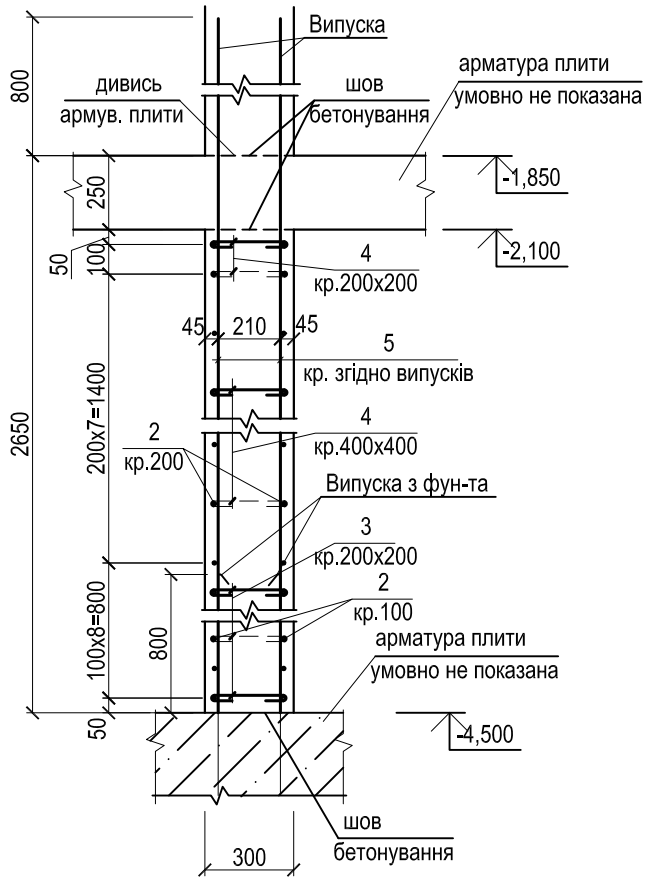

5 - 5

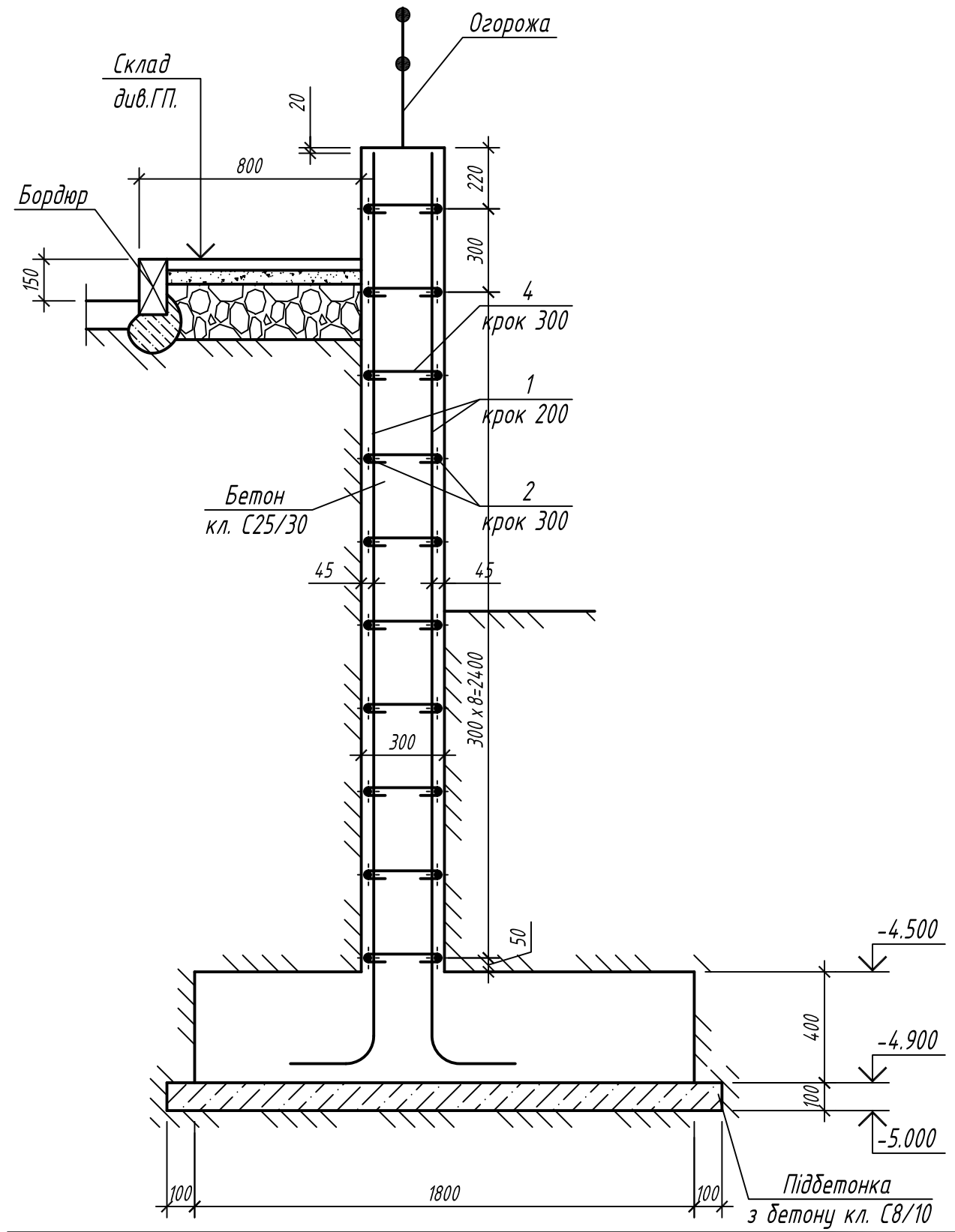

Деталь армування кута стіни

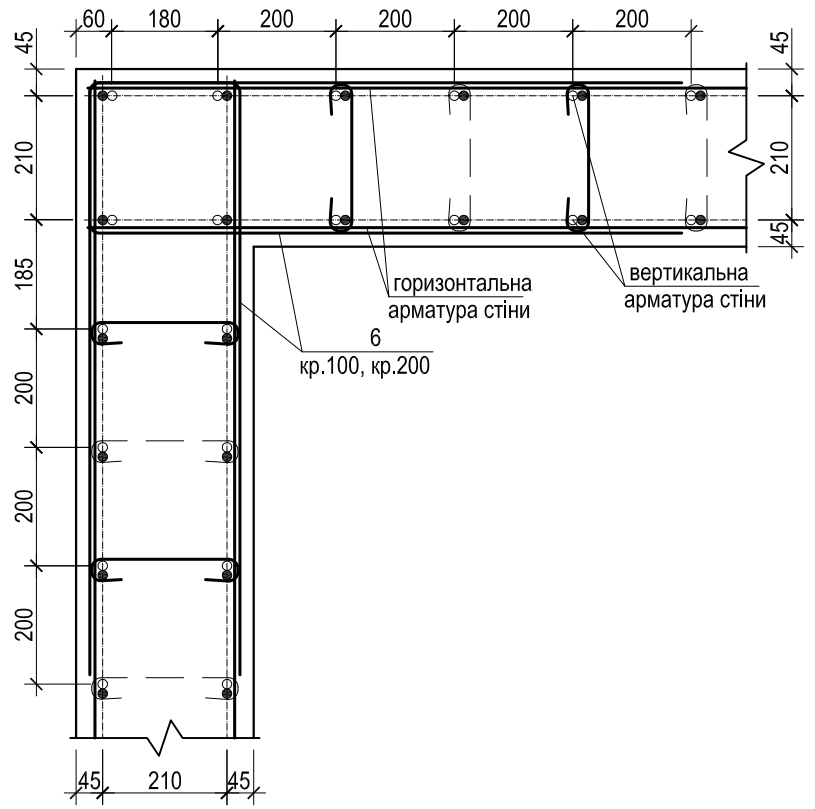

Деталь армування торця стін 300мм.

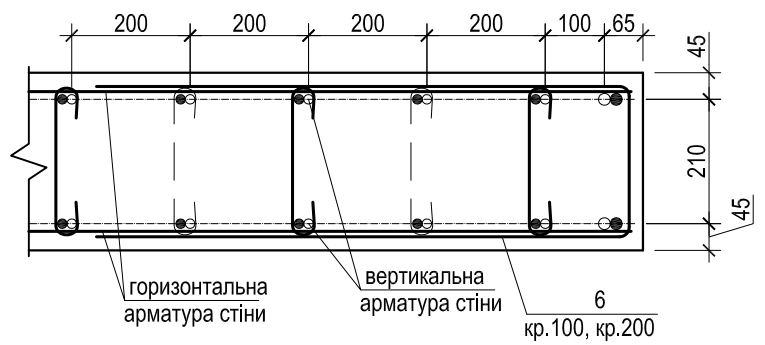

Змін.	Кільк.	Арк.	№док.	Підпис	Дата			
ГІП						Паркінг	Стадія	Аркуш	Аркушів
Перевірив							Р	17	
Розробив						Розріз 1-1...5-5. Деталь армування стін. (каркас низ на відм. -4.500)			

Погоджено

Інв. № ориг. | Підпис і дата | Зам. інв. №

Специфікація арматури на каркас низ на відм. -4.500

Поз.	Позначення	Найменування	Кіл. шт.	Маса одиниці, кг.	Примітка
		Армування стін			
1	ДСТУ 3760:2006	Ø14 А500С Lзаг=2800м.п.	-	3382.4	
2	ДСТУ 3760:2006	Ø10 А500С L=3200м.п.	-	1974.4	
3	ДСТУ 3760:2006	Ø8 А240С L= 445	1660	0,18	298,8
4	ДСТУ 3760:2006	Ø8 А240С L= 385	1654	0,15	248.1
5	ДСТУ 3760:2006	Ø12 А500С L=256м.п.	-	6,31	227,33
6	ДСТУ 3760:2006	Ø10 А500С L= 2025	170	1,25	212.5
		Матеріали			
	ДСТУ Б.В.2.7-43-96	Бетон кл. С25/30 W4 м³		60.2	
		Колони			
	аркуш 19	Колона К 1-0	15		0.75 м3
	аркуш 20	Колона К 2-0	6		0.75 м3

Відомість витрат сталі

Марка елемента	Арматурні вироби									Всього
	Арматура класу									
	ДСТУ 3760:2006			ДСТУ 3760:2006						
	А 240С			А 500С						
	Ø8	Ø10	Разом	Ø10	Ø12	Ø14	Ø16	Ø25	Разом	
Каркас	546.9	-	546.9	2186.9	227.33	3382.4	-	-	5796,63	6343,53
Колона	166.38	655.65	822.03				225.36	1478.4	1703,76	2525,79

Відомість деталей

Поз.	Ескіз	Поз.	Ескіз
3	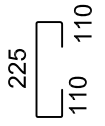	6	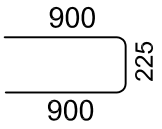
4	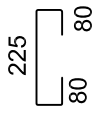		

Погоджено

Зам. інв. №

Підпис і дата

Інв. № ориг.

Змін.	Кільк.	Арк.	№док.	Підпис	Дата
ГІП					
Перевірив					
Розробив					

Паркінг

Стадія	Аркуш	Аркушів
Р	18	

Специфікація арматури на каркас низ на відм. -4.500

Колона-К-1-0

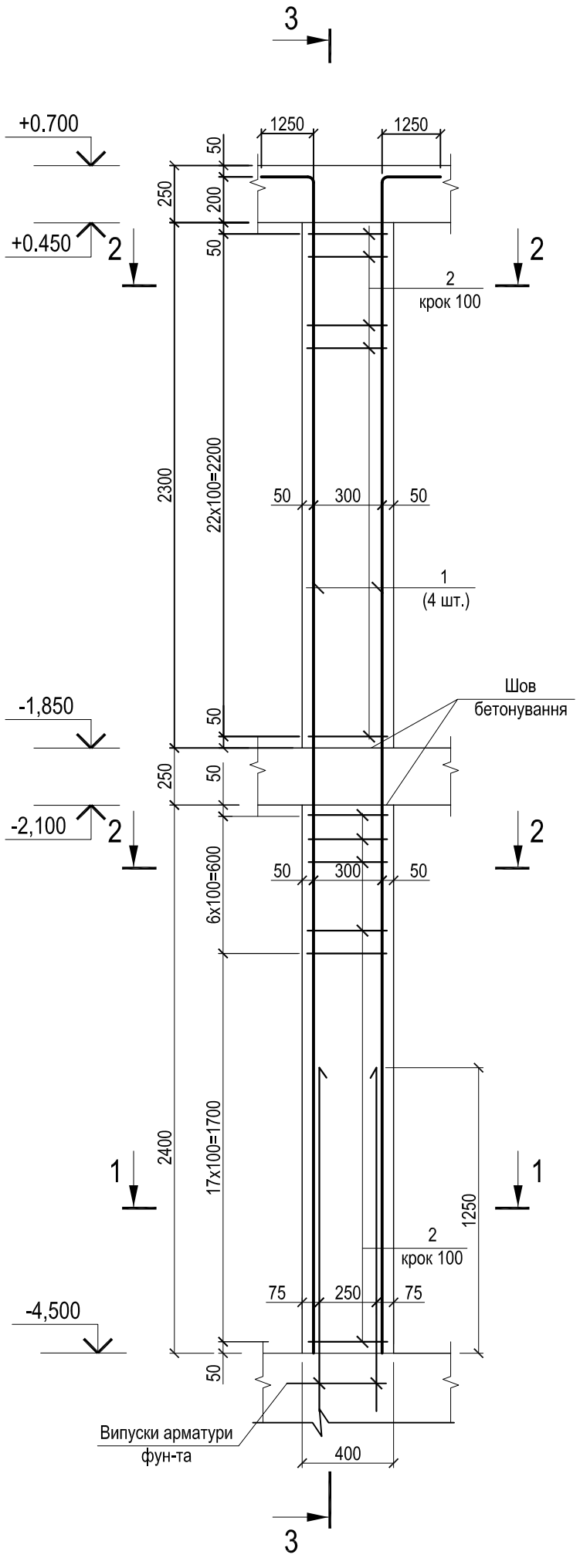

3-3

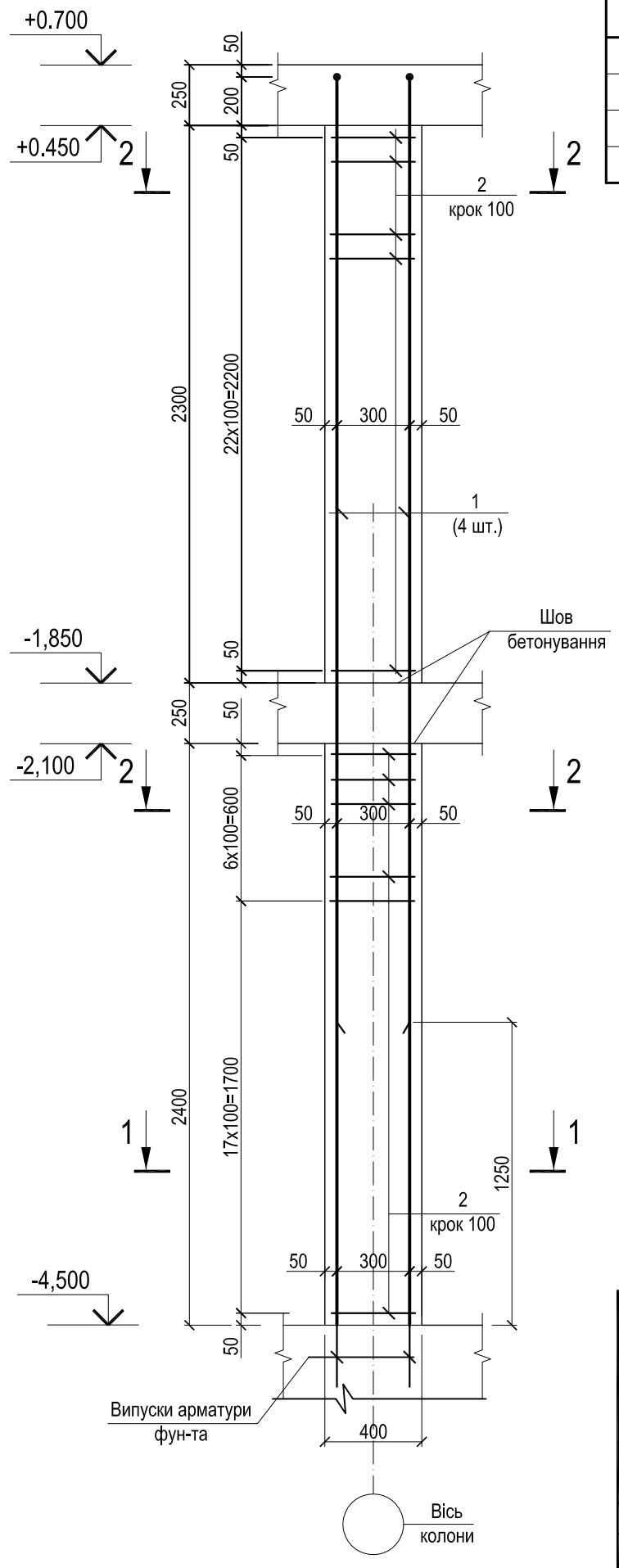

Специфікація Колона К-1-0

Поз.	Позначення	Найменування	Кіл. шт.	Маса одиниці, кг.	Примітка
1	ДСТУ 3760:2006	Ø 25 А500С L= 6400	4	24.64	98.56
2	ДСТУ 3760:2006	Ø 10 А240С L= 1510	47	0.93	43.71
		Матеріал:			
	ДСТУ Б.В.2.7-43-96	Бетон класу В30 (м³)	0.75		

Відомість витрат сталі

Марка елемента	Арматурні вироби					Всього
	Арматура класу					
	ДСТУ 3760:2006					
	А240С			А500С		
	Ø8	Ø10	Разом	Ø25	Разом	
Колона К-1-0	-	43.71	43.71	98,56	98,56	142,27

1 - 1

2 - 2

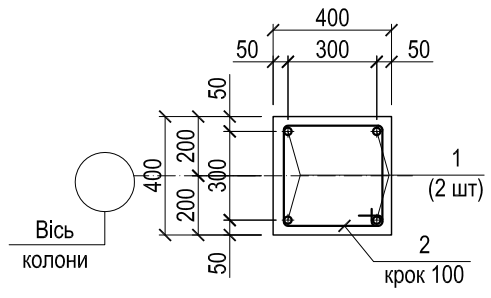

Відомість деталей

Поз.	Ескіз
1	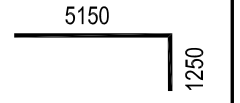
2	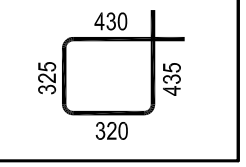

Погоджено

Зам. інв. №

Підпис і дата

Інв. № оригі.

Змін.	Кільк.	Арк.	№док.	Підпис	Дата			
ГІП						Паркінг	Стадія	Аркуш	Аркушів
Перевірив							Р	19	
Розробив						Колона К-1-0			

Колона-К-2-0

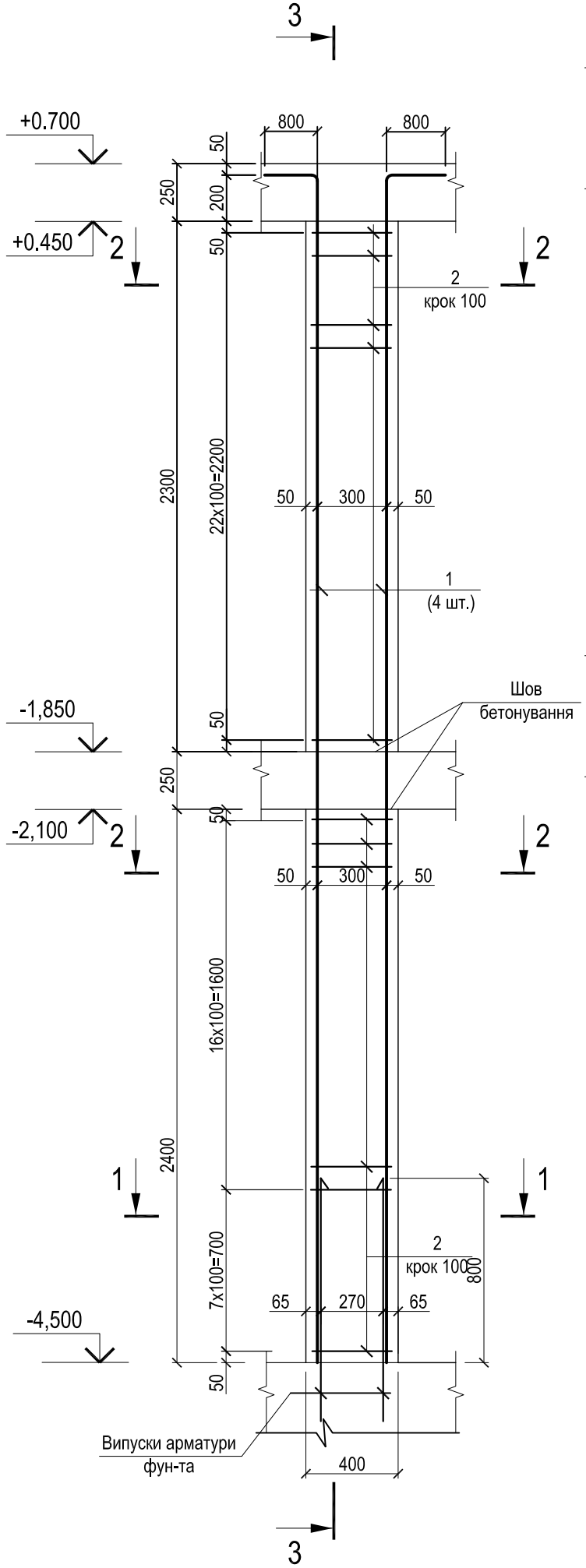

3-3

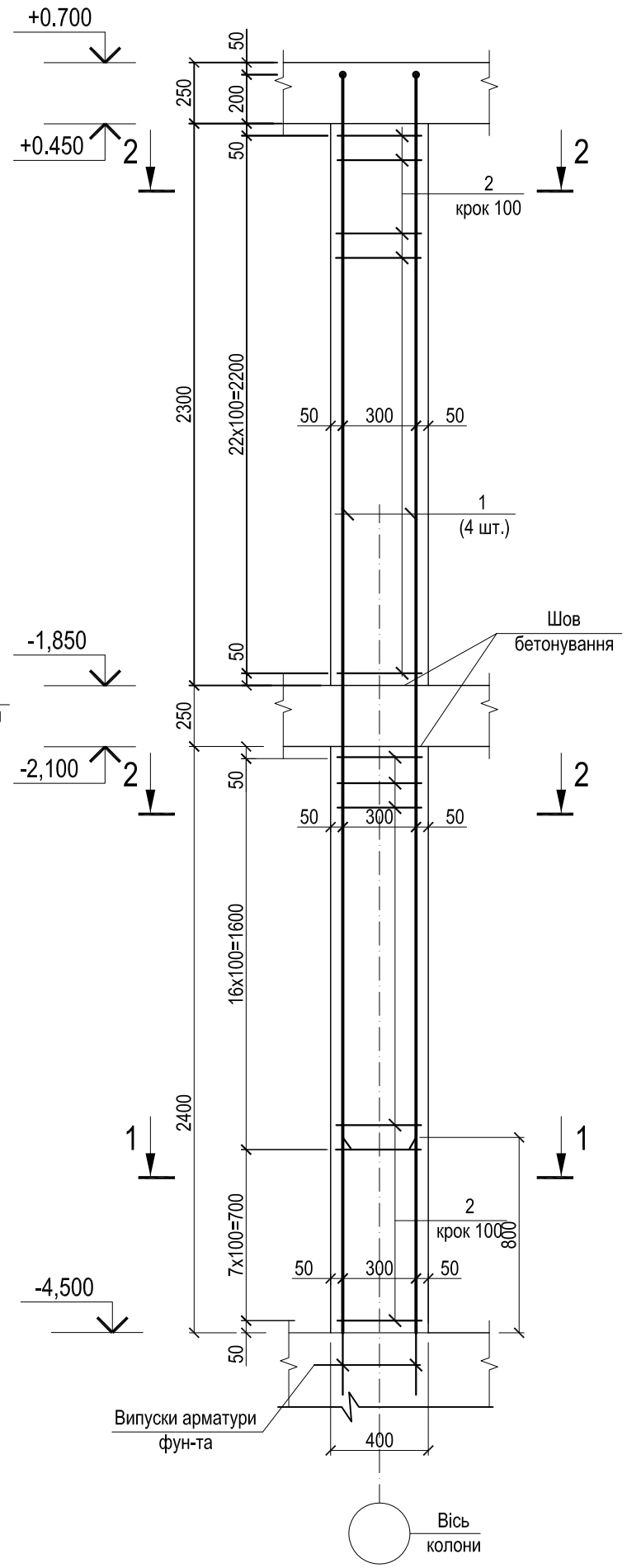

Специфікація Колона К-2-0

Поз.	Позначення	Найменування	Кіл. шт.	Маса одиниці, кг.	Примітка
1	ДСТУ 3760:2006	Ø 16 А500С L= 5950	4	9.39	37.56
2	ДСТУ 3760:2006	Ø 8 А240С L= 1490	47	0.59	27.73
		Матеріал:			
	ДСТУ Б.В.2.7-43-96	Бетон класу В30 (м³)	0.75		

Відомість витрат сталі

Марка елемента	Арматурні вироби					Всього
	Арматура класу					
	ДСТУ 3760:2006					
	А240С			А500С		
	Ø8	Ø10	Разом	Ø16	Разом	
Колона К-2-0	27.73	-	27.73	37.56	37.56	65,29

1 - 1

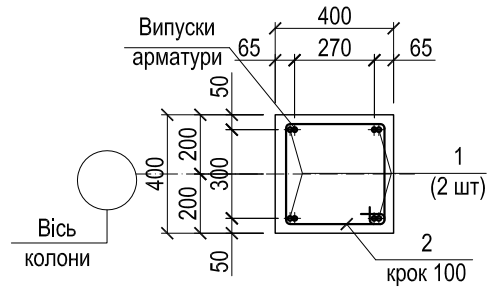

2 - 2

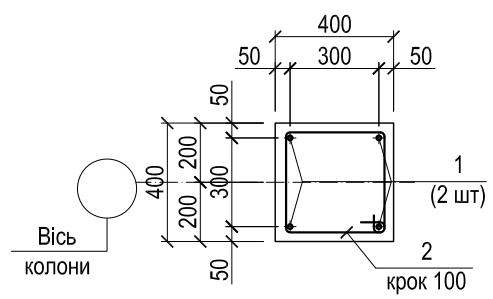

Відомість деталей

Поз.	Ескіз
1	5150, 800
2	425, 320, 430, 315

Змін.	Кільк.	Арк.	№док.	Підпис	Дата			
ГІП						Паркінг	Стадія	Аркуш	Аркушів
Перевірив							Р	20	
Розробив						Колона К-2-0			

Погоджено

Зам. інв. №

Підпис і дата

Інв. № ориг.

Опалубочне креслення плити, низ на відм. -2.100

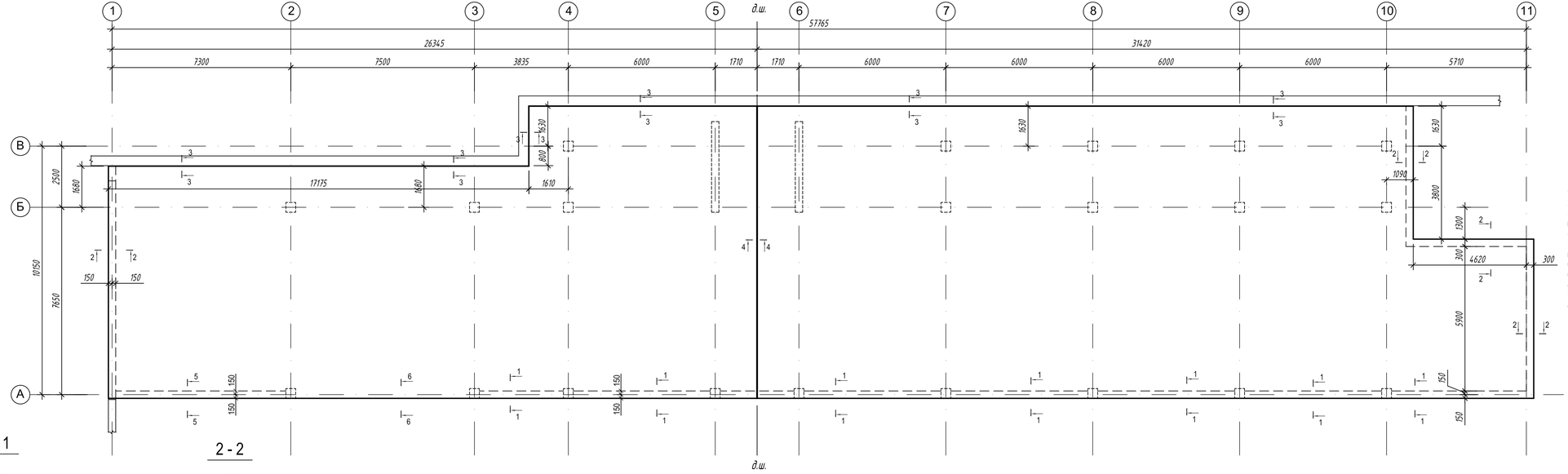

Примітки:

1. Загальні дані див. аркуш 1.
2. Бетонування плити перекриття виконати бетоном класу В30 W4.
3. Роботи вести згідно вимог СНиП 3.03.01-87 "Несущие и ограждающие конструкции".
4. Даний аркуш читати разом з аркушами 22...25.
5. Роботи по влаштуванню плити перекриття вести згідно з діючими нормами будівельного виробництва і додержанням правил техніки безпеки на будівництві.
6. Стикування поздовжньої арматури плити проводити в напуск (дивись схему на аркуші 22)
7. Стикування арматури проводити з розбігом. В одному перетині стикувати не більше 50% стрижнів

1 - 1

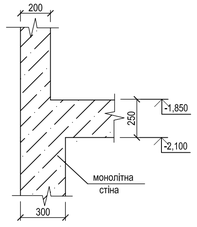

2 - 2

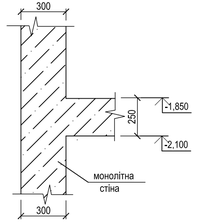

3-3

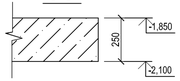

4 - 4

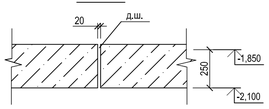

5-5

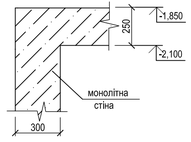

6-6

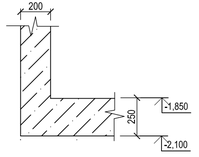

Змін.	Кільк.	Арк.	№док.	Підпис	Дата			
ГІП						Паркінг	Стадія	Аркуш	Аркушів
Перевірив							Р	21	
Розробив						Опалубочне креслення плити, низ на відм. -2.100 Переріз 1-1...6-6.			

Погоджено

Інв. № оригін. | Підпис і дата | Взам. інв. №

Армування плити, низ на відм. -2.100
(розкладка нижньої арматури)

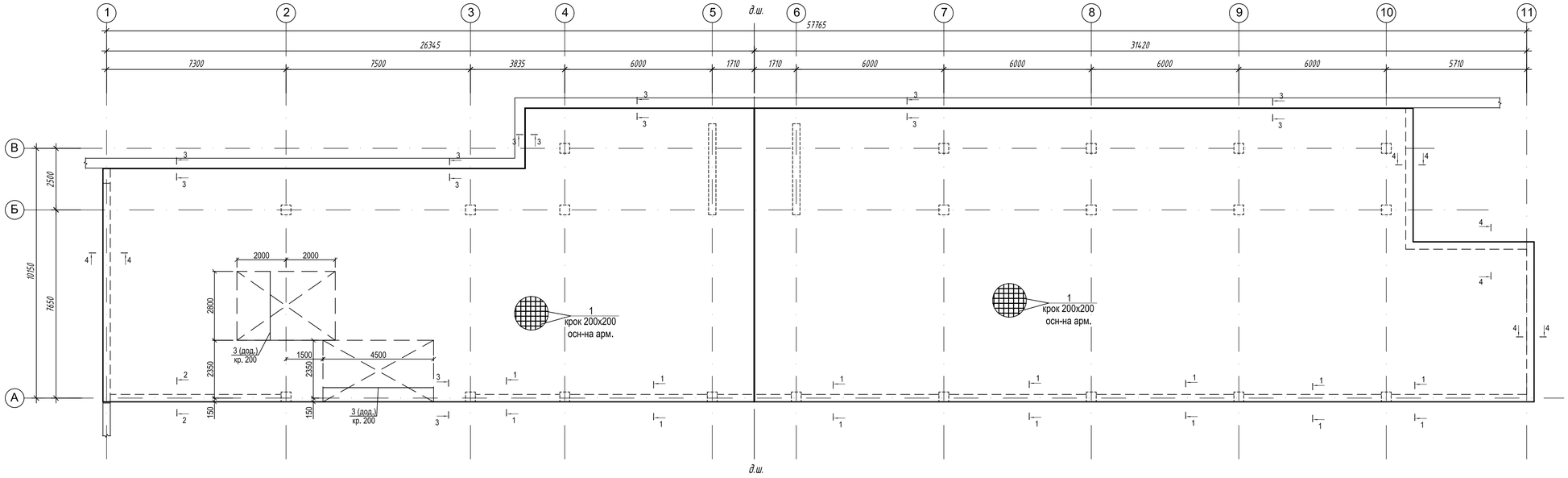

Схема стикування робочої арматури плити

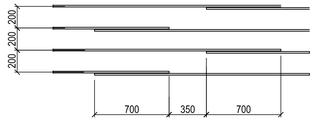

Схема установки додаткової арматури

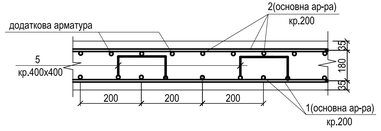

Умовні позначки:

Ділянка, на якій встановлюється додаткова арматура кр.200

Змін.	Кільк.	Арк.	№док.	Підпис	Дата	
ГІП						Паркінг
Перевірив						
Розробив						Армування плити, низ на відм. -2.100 (розкладка нижньої арматури).

Стадія	Аркуш	Аркушів
Р	22	

Інв. № оригі. | Підпис і дата | Змін. Інв. №

Армування плити, низ на відм. -2.100
(розкладка верхньої арматури)

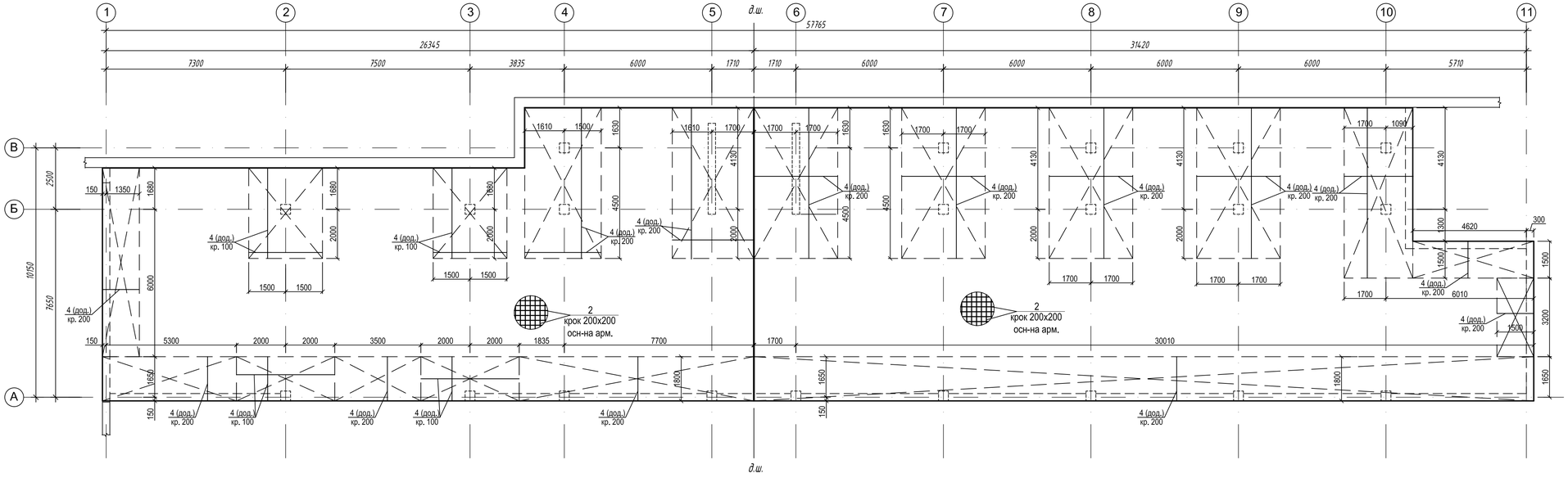

Умовні позначки:

Ділянка, на якій встановлюється додаткова арматура кр.200

Змін.	Кільк.	Арк.	№док.	Підпис	Дата				
ГІП						Паркінг	Стадія	Аркуш	Аркушів
Перевірив							Р	23	
Розробив						Армування плити, низ на відм. -2.100 (розкладка верхньої арматури)			

Погоджено

Інв. № сриг. | Підпис і дата | Взам. інв. №

Армування плити, низ на відм. -2.100
(розкладка поперечної арматури)

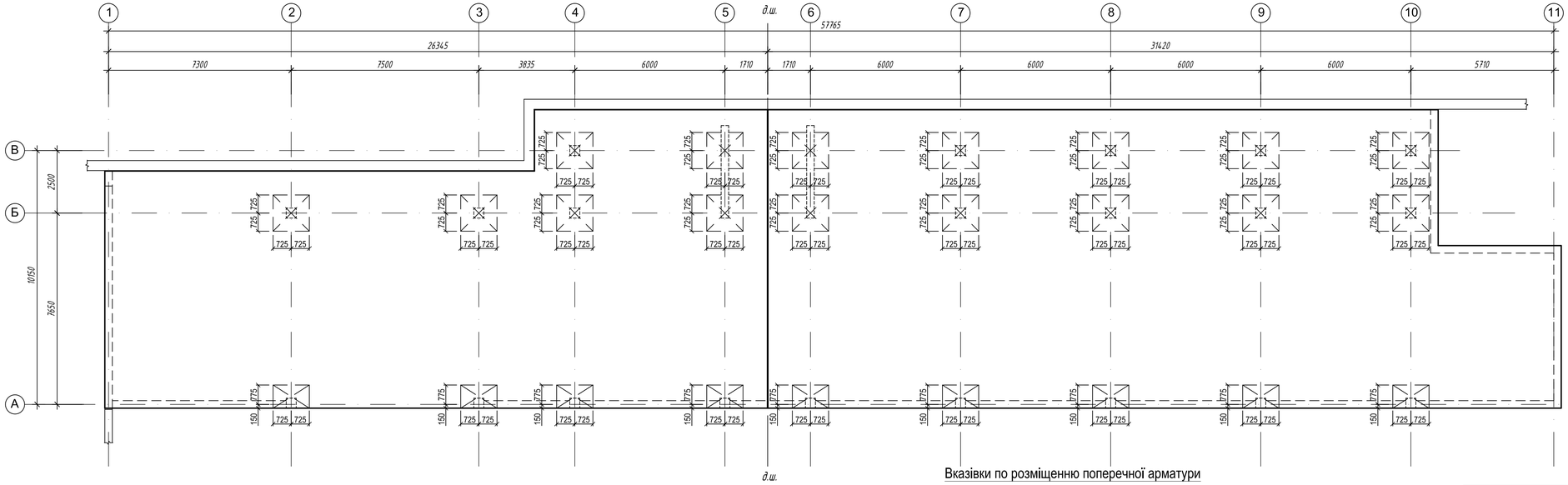

ДЕТАЛЬ УСТАНОВЛЕННЯ ПОЗ. 5

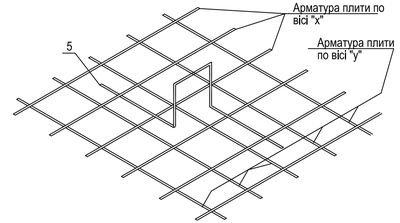

Вказівки по розміщенню поперечної арматури

По всьому полю плити установити поперечну арматуру поз.5 чарункою 400х400мм, окрім ділянок позначених на схемі

Умовні позначки:

Ділянка, на якій встановлюються каркаси КР-1 з кр.50 (див. влаштування зони продавлювання)

Змін.	Кільк.	Арк.	№док.	Підпис	Дата
ГІП					
Перевірив					
Розробив					

Паркінг	Стадія	Аркуш	Аркушів
	Р	24	
Армування плити, низ на відм. -2.100 (розкладка поперечної арматури)			

Погоджено

Інв. № оригін. | Підпис і дата | Зам. інв. №

1-1

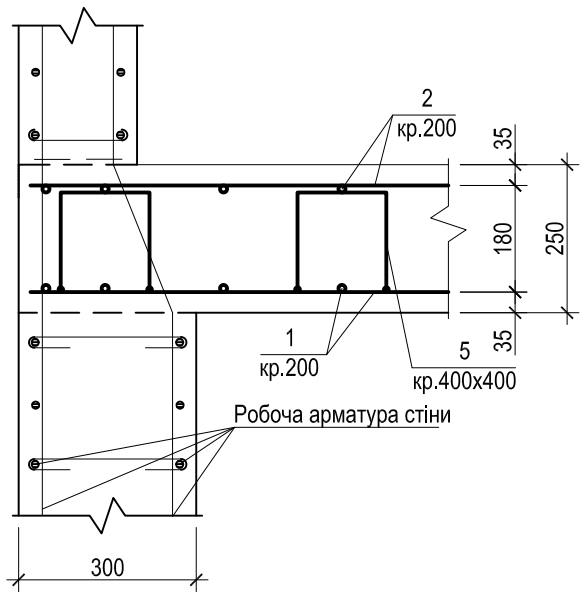

2-2

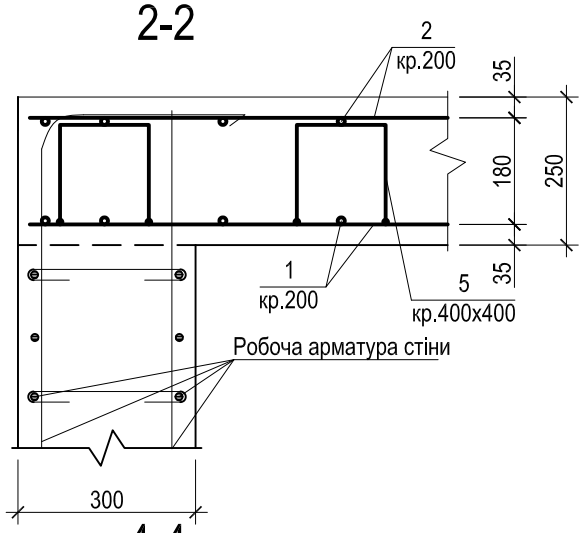

3-3

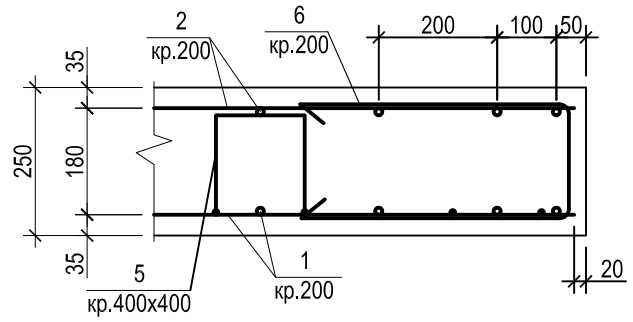

4-4

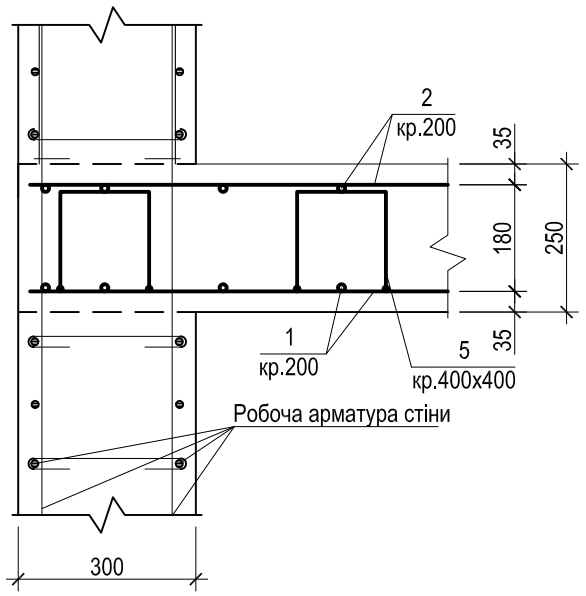

Влаштування зони продавлювання

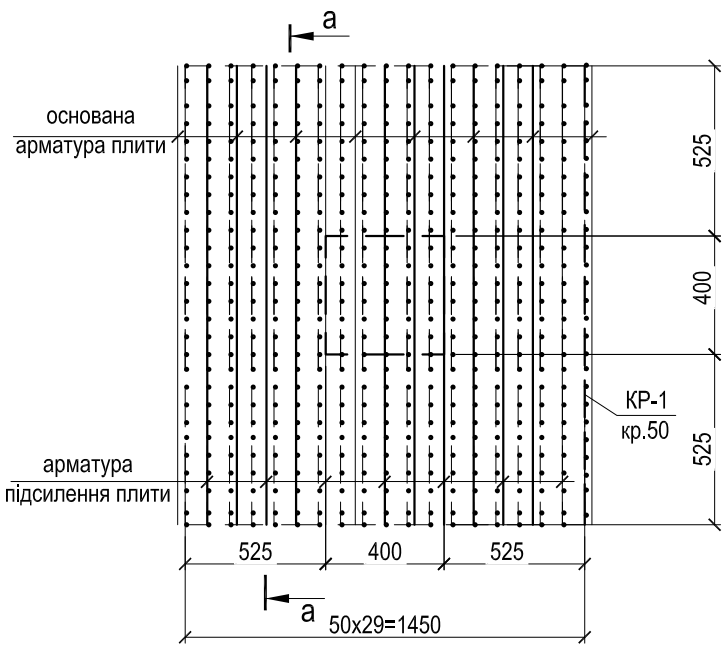

5-5

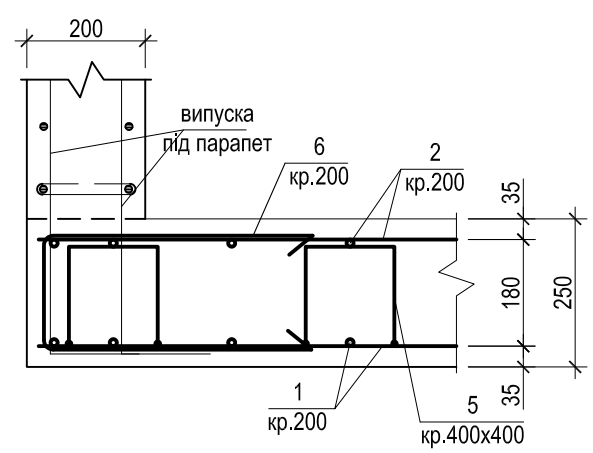

а - а
(КР-1)

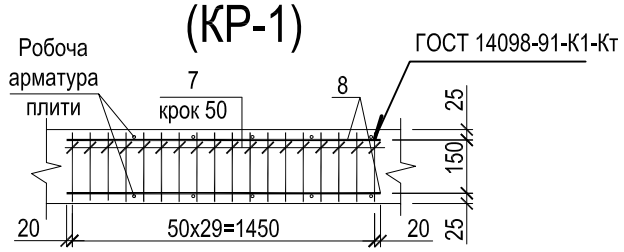

Специфікація арматури на плиту низ -2.100

Поз.	Позначення	Найменування	Кіл. шт.	Маса одиниці, кг.	Примітка
		Основна арматура			
1	ДСТУ 3760:2006	Ø14 А500С Lзаг.= 6900м.п.	-		8335.2
2	ДСТУ 3760:2006	Ø12 А500С Lзаг.= 6900м.п.	-		6127.2
		Додаткова арматура			
3	ДСТУ 3760:2006	Ø12 А500С Lзаг.= 125м.п.	-		111.0
4	ДСТУ 3760:2006	Ø18 А500С Lзаг.= 2990м.п.	-		5980.0
		Каркас Кр-1 (615шт.)			
7	ДСТУ 3760:2006	Ø10 А500С L= 220	30	0.14	4.2 -на 1-н каркас
8	ДСТУ 3760:2006	Ø8 А240С L= 1490	2	0.59	1.18 -на 1-н каркас
		Деталі			
5	ДСТУ 3760:2006	Ø8 А240С L= 1080	3920	0.43	1685.6
6	ДСТУ 3760:2006	Ø12 А500С L= 1995	320	1.77	566.4
		Матеріали			
	ДСТУ Б.В.2.7-43-96	Бетон класу С25/30			156,8

* Витрати арматури надані з врахування 10% на відходи та нахлести

Відомість витрат сталі на плиту перекриття

Марка елемента	Арматурні вироби									Всього
	Арматура класу									
	ДСТУ 3760:2006									
	А 240С			А 500С						
	Ø8	Ø10	Разом	Ø10	Ø12	Ø14	Ø18	Ø25	Разом	
Плита	2411,3	-	2411,3	2583,0	6804,6	8335,2	5980,0	-	23702.8	26114.1

Відомість деталей

Поз.	Ескіз		
5	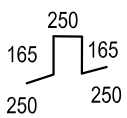	6	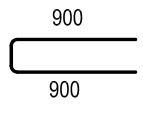

Примітки:

1. Загальні дані див. аркуш 1.
2. Даний аркуш читати разом з аркушами 21...24.
3. Стикування арматури проводити з розбігом. В одному перетині стикувати не більше 50% стрижнів
4. Додаткова арматура на перерізах не показана

Змін.	Кільк.	Арк.	№док.	Підпис	Дата	
ГІП						Паркінг
Перевірив						
Розробив						
						Плита перекриття низ на відм. -2.100 Переріз 1-1...5-5. Влаштування зони продавлювання. Каркас Кр-1. Специфікація

Стадія	Аркуш	Аркушів
Р	25	

Погоджено

Інв. № ориг. | Підпис і дата | Зам. інв. №

Опалубочне креслення плити, низ на відм. +0.450

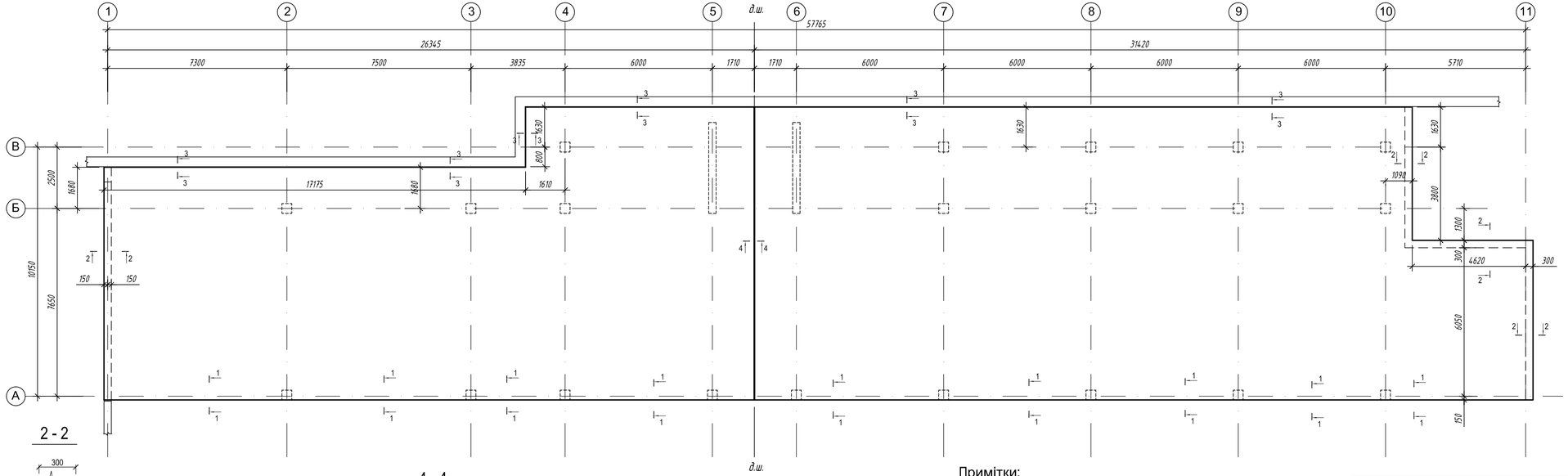

1 - 1

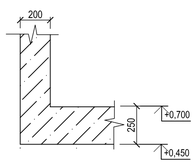

2 - 2

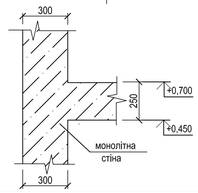

3-3

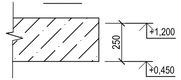

4 - 4

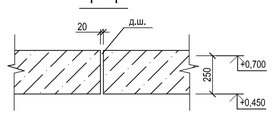

Примітки:

1. Загальні дані див. аркуш 1.
2. Бетонування плити перекриття виконати бетоном класу В30 W4.
3. Роботи вести згідно вимог СНиП 3.03.01-87 "Несущие и ограждающие конструкции".
4. Даний аркуш читати разом з аркушами 27...30.
5. Роботи по влаштуванню плити перекриття вести згідно з діючими нормами будівельного виробництва і додержанням правил техніки безпеки на будівництві.
6. Стикування поздовжньої арматури плити проводити в напуск (дивись схему на аркуші 27)
7. Стикування арматури проводити з розбігом. В одному перетині стикувати не більше 50% стрижнів

Змін.	Кільк.	Арк.	№док.	Підпис	Дата			
ГІП						Паркінг	Стадія	Аркуш	Аркушів
Перевірив							Р	26	
Розробив						Опалубочне креслення плити, низ на відм. +0.450 Переріз 1-1...4-4.			

Погоджено

Зам. інв. №

Підпис і дата

Інв. № оригін.

Армування плити, низ на відм. +0.450
(розкладка нижньої арматури)

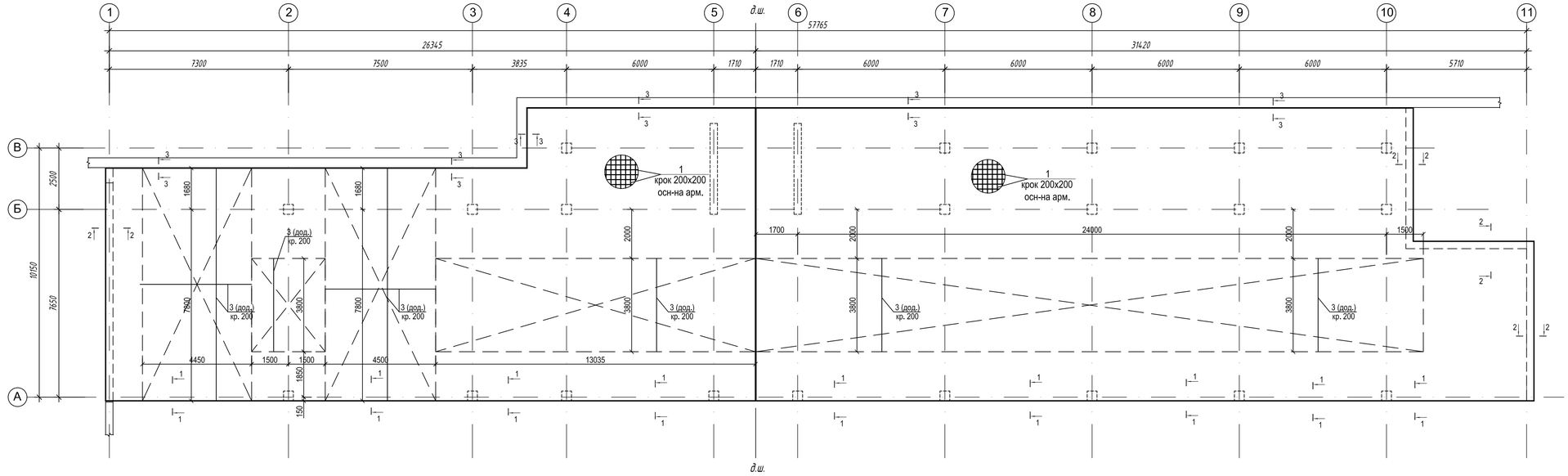

Схема стикування робочої арматури плити

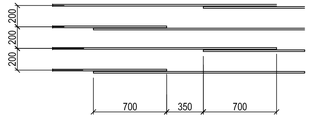

Схема установки додаткової арматури

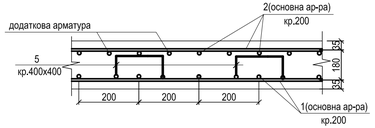

Умовні позначки:

Ділянка, на якій встановлюється додаткова арматура кр.200

Змін.	Кільк.	Арк.	№док.	Підпис	Дата			
ГІП						Паркінг	Стадія	Аркуш	Аркушів
Перевірив							Р	27	
Розробив						Армування плити, низ на відм. +0.450 (розкладка нижньої арматури)			

Погоджено

Інв. № ориг. | Підпис і дата | Зам. інв. №

Армування плити, низ на відм. +0.450
(розкладка верхньої арматури)

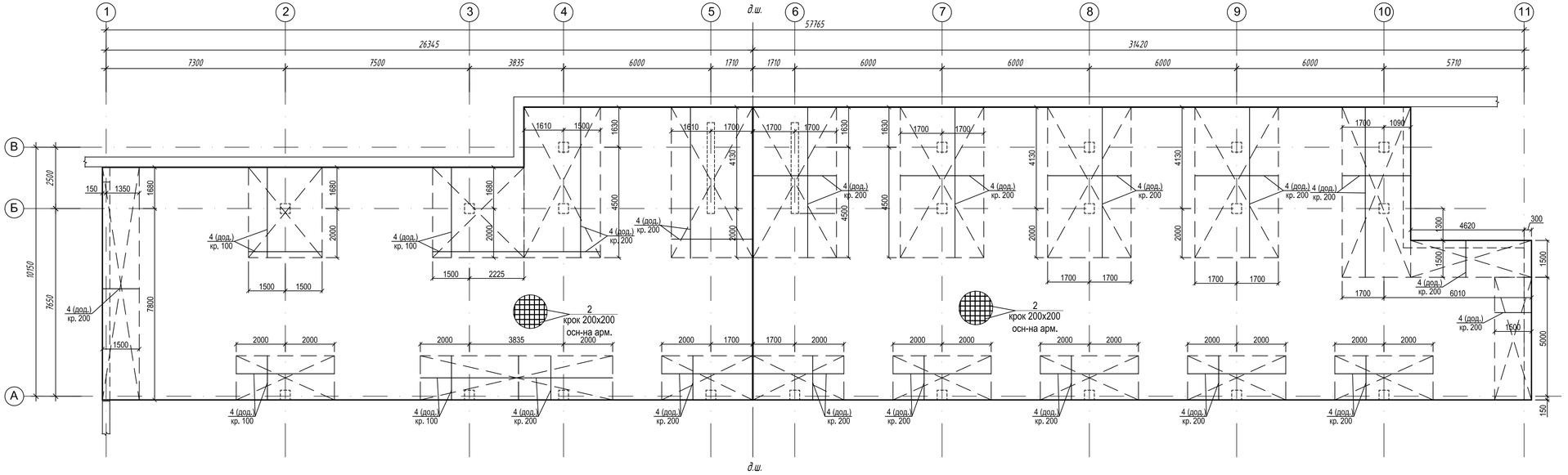

Умовні позначки:

Ділянка, на якій встановлюється додаткова арматура кр.200

Змін.	Кільк.	Арк.	№док.	Підпис	Дата			
ГІП						Паркінг	Стадія	Аркуш	Аркушів
Перевірив							Р	28	
Розробив						Армування плити, низ на відм. +0.450 (розкладка верхньої арматури)			

Погоджено

Інв. № оригін. | Підпис і дата | Взам. інв. №

Армування плити, низ на відм. +0.450
(розкладка поперечної арматури)

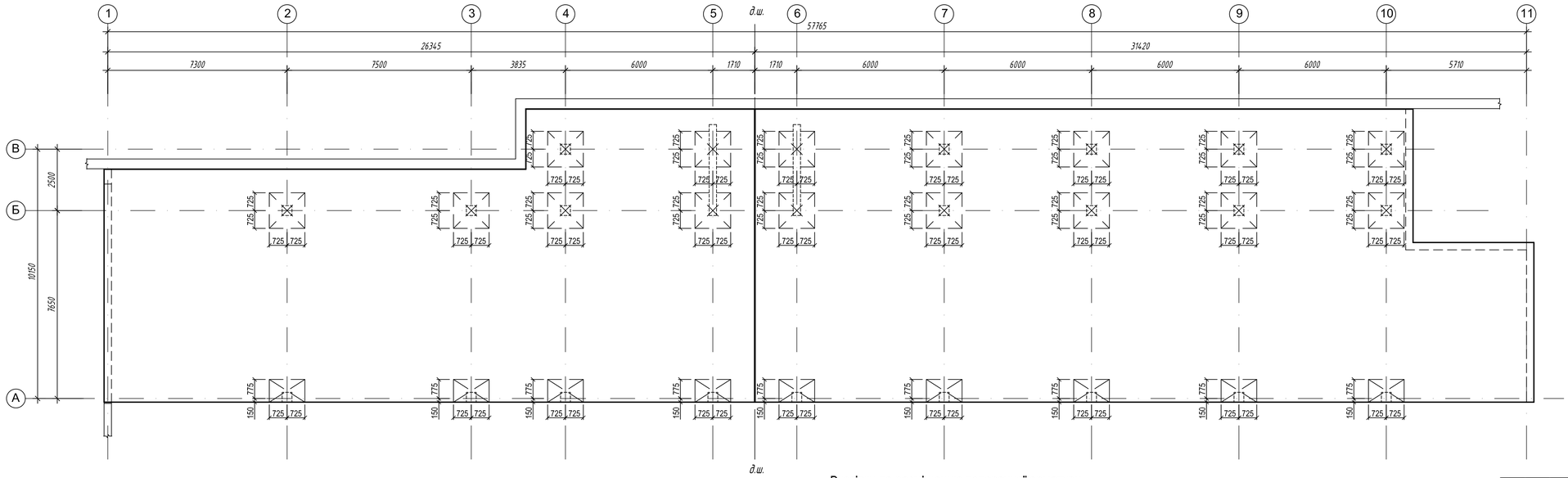

ДЕТАЛЬ УСТАНОВЛЕННЯ ПОЗ. 5

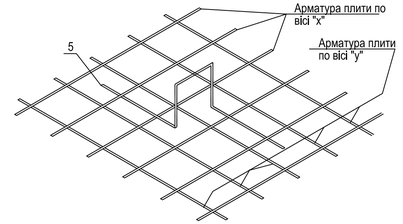

Вказівки по розміщенню поперечної арматури

По всьому полю плити установити поперечну арматуру поз.5 чарунною 400х400мм, окрім ділянок позначених на схемі

Умовні позначки:

Ділянка, на якій встановлюються каркаси КР-1 з кр.50 (див. влаштування зони продавлювання)

Змін.	Кільк.	Арк.	№док.	Підпис	Дата
ГІП					
Перевірив					
Розробив					

Паркінг

Стадія	Аркуш	Аркушів
Р	29	

Армування плити, низ на відм. +0.450 (розкладка поперечної арматури)

Погоджено

Інв. № оригін. | Підпис і дата | Зам. інв. №

1-1

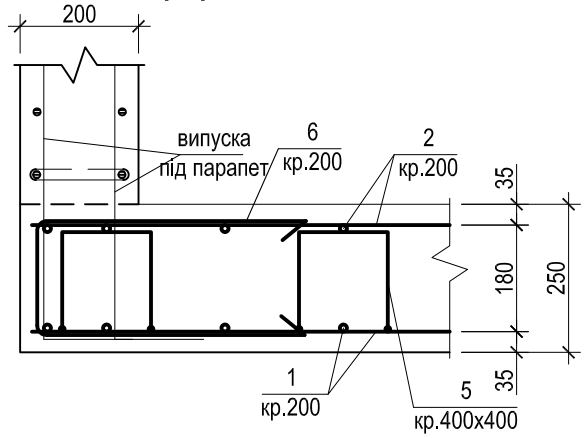

2-2

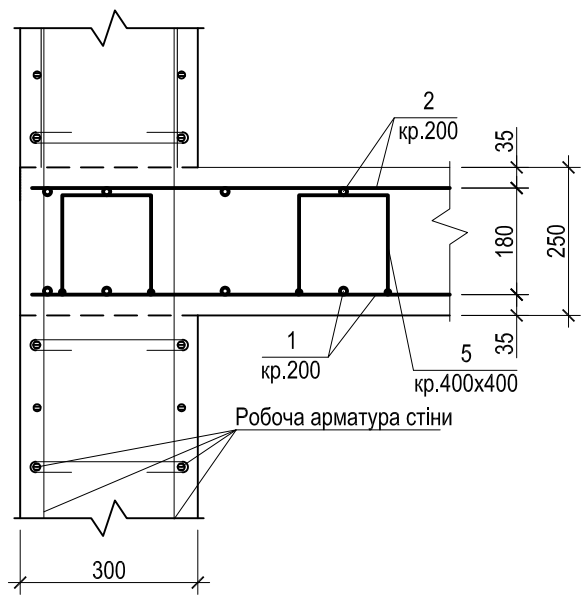

3-3

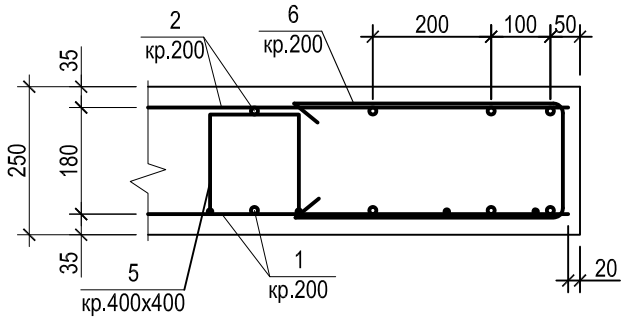

Влаштування зони продавлювання

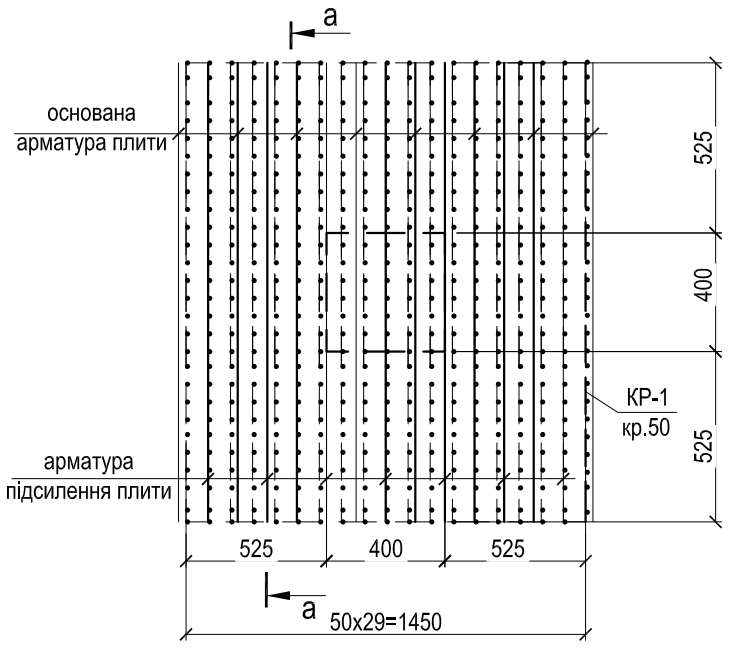

а - а
(КР-1)

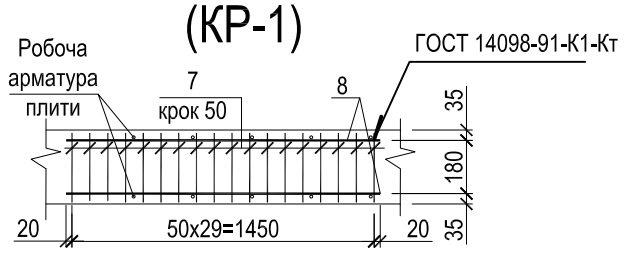

Примітки:

1. Загальні дані див. аркуш 1.
2. Даний аркуш читати разом з аркушами 26...29.
3. Стикування арматури проводити з розбігом. В одному перетині стикувати не більше 50% стрижнів
4. Додаткова арматура на перерізах не показана

Специфікація арматури на плиту низ +0.450

Поз.	Позначення	Найменування	Кіл. шт.	Маса одиниці, кг.	Примітка
		Основна арматура			
1	ДСТУ 3760:2006	Ø14 А500С Lзаг.= 6900м.п.	-		8335.2
2	ДСТУ 3760:2006	Ø12 А500С Lзаг.= 6900м.п.	-		6127.2
		Додаткова арматура			
3	ДСТУ 3760:2006	Ø12 А500С Lзаг.= 1840м.п.	-		1633.92
4	ДСТУ 3760:2006	Ø18 А500С Lзаг.= 3128м.п.	-		6256.0
		Каркас Кр-1 (615шт.)			
7	ДСТУ 3760:2006	Ø10 А500С L= 220	30	0.14	4.2 -на 1-н каркас
8	ДСТУ 3760:2006	Ø8 А240С L= 1490	2	0.59	1.18 -на 1-н каркас
		Деталі			
5	ДСТУ 3760:2006	Ø8 А240С L= 1080	3920	0.43	1685.6
6	ДСТУ 3760:2006	Ø12 А500С L= 1995	570	1.77	1008.9
		Матеріали			
	ДСТУ Б.В.2.7-43-96	Бетон класу С25/30			156,8

* Витрати арматури надані з врахуванням 10% на відходи та нахлести

Відомість витрат сталі на плиту перекриття

Марка елемента	Арматурні вироби									Всього
	Арматура класу									
	ДСТУ 3760:2006									
	А 240С			А 500С						
	Ø8	Ø10	Разом	Ø10	Ø12	Ø14	Ø18	Ø25	Разом	
Плита	2411,3	-	2411,3	2583,0	8770,02	8335,2	6256,0	-	25944.22	28355.52

Відомість деталей

Поз.	Ескіз		
5	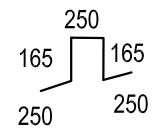	6	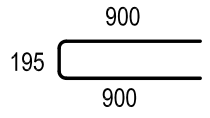

Змін.	Кільк.	Арк.	№док.	Підпис	Дата			
ГІП						Паркінг	Стадія	Аркуш	Аркушів
Перевірив							Р	30	
Розробив									
						Плита перекриття низ на відм. +0.450 Переріз 1-1...3-3. Влаштування зони продавлювання. Каркас Кр-1. Специфікація			

Погоджено

Зам. інв. №

Підпис і дата

Інв. № ориг.

Схема каркаса на відм. -1.850

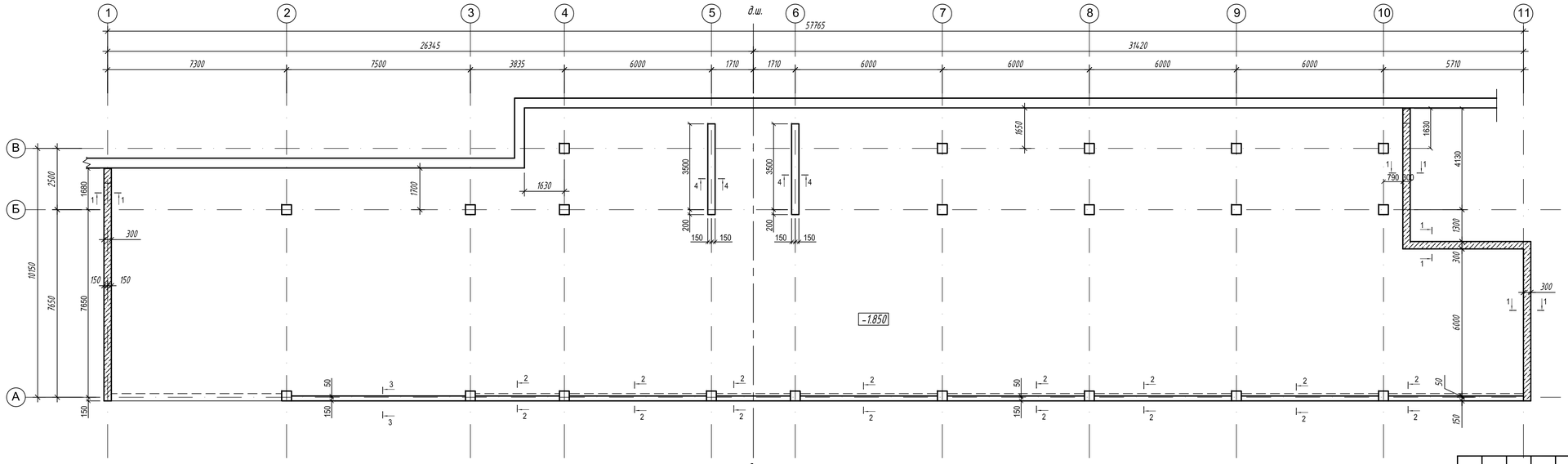

Примітки:

1. Загальні дані див. аркуш 1.
2. Бетонування каркасу виконати бетоном класу С25/30 W4.
3. Роботи по влаштуванню стін підвалу вести згідно вимог СНиП 3.02.01-87 "Земляные сооружения, основания и фундаменты" та СНиП 3.03.01-87 "Несущие и ограждающие конструкции".
4. На всіх елементах, що торкаються з ґрунтом,виконати гідроізоляцію. Примітки по вибору та виконанню гідроволяцій дивись розділ АР.
5. Навантаження на вертикальні елементи передавати тільки після досягнення бетоном не менше 70% проектної міцності.

Змін.	Кільк.	Арк.	№док.	Підпис	Дата
ГІП					
Перевірив					
Розробив					

Паркінг

Стадія	Аркуш	Аркушів
Р	31	

Схема каркаса на відм. -1.850

Погоджено

Інв. № ориг. | Підпис і дата | Взам. інв. №

Розріз 1-1

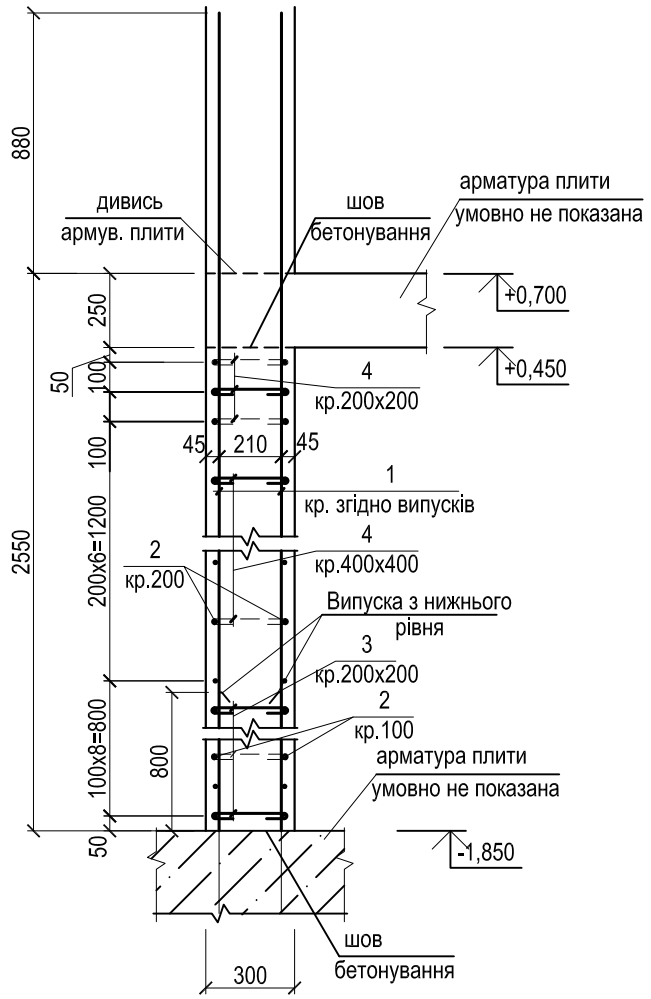

Розріз 2-2

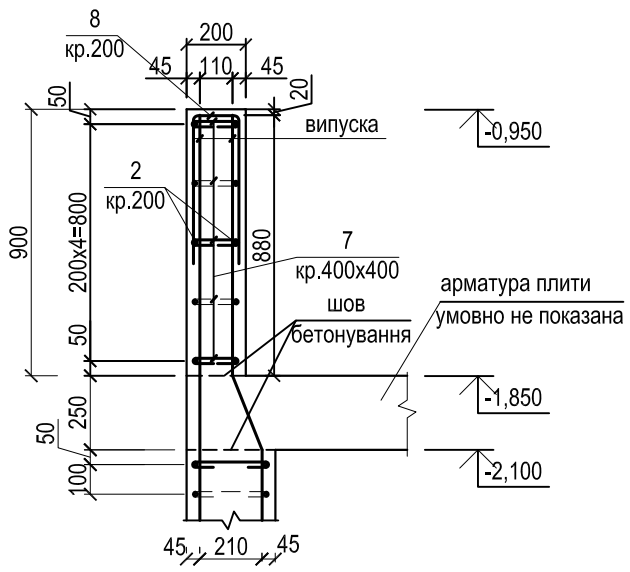

Розріз 3-3

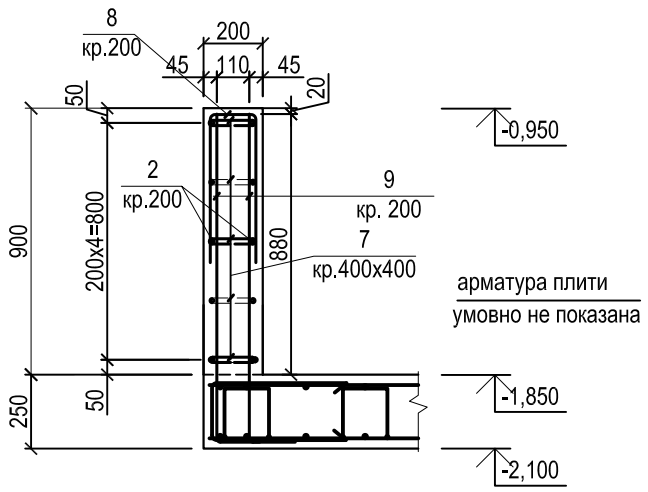

Розріз 4-4

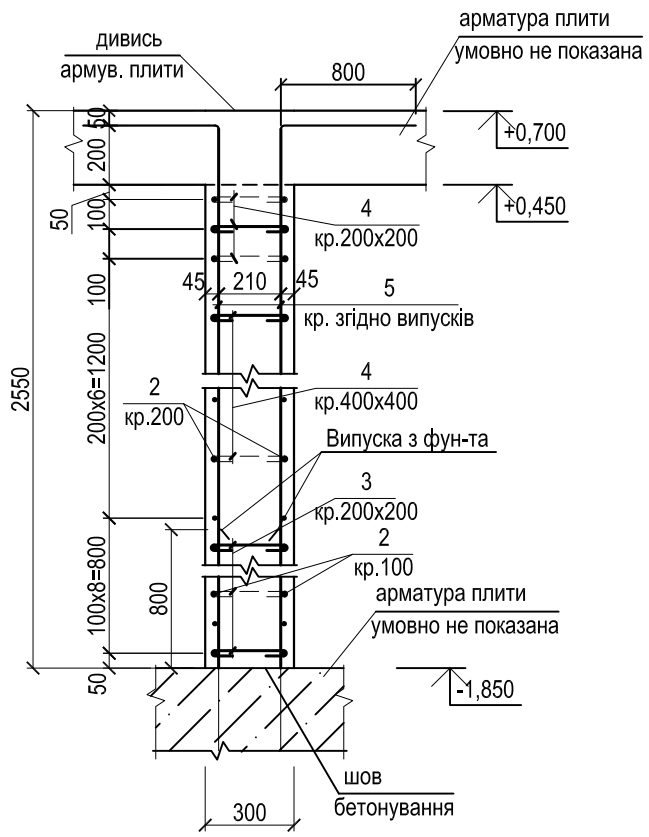

Відомість деталей

Поз.	Ескіз	Поз.	Ескіз
3	225, 110, 110	7	125, 80, 80
4	225, 80, 80	8	900, 125, 900
6	900, 225, 900	9	1080, 250

Деталь армування кута стіни

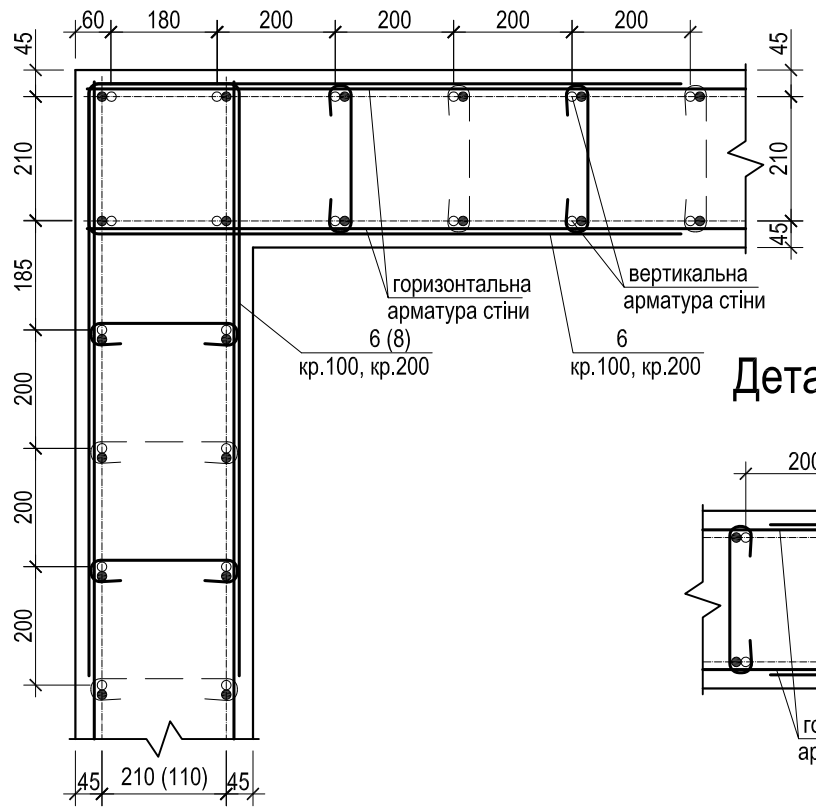

Деталь армування торця стін 300мм.

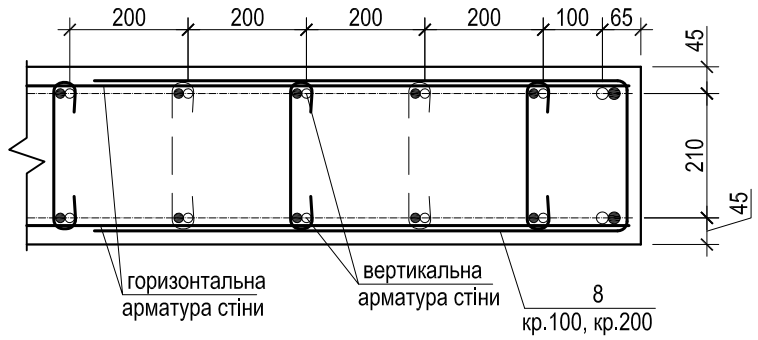

Змін.	Кільк.	Арк.	№док.	Підпис	Дата			
ГІП						Паркінг	Стадія	Аркуш	Аркушів
Перевірив							Р	32	
Розробив									
						Розріз 1-1...4-4. Деталь армування стін. (каркас низ на відм. -1.850)			

Погоджено

Інв. № ориг. | Підпис і дата | Зам. інв. №

Специфікація арматури на каркас низ на відм. -1.850

Поз.	Позначення	Найменування	Кіл. шт.	Маса одиниці, кг.	Примітка
		Армування стін			
1	ДСТУ 3760:2006	Ø14 A500C Lзаг=920м.п.	-	1111.36	
2	ДСТУ 3760:2006	Ø10 A500C L=1410м.п.	-	869.97	
3	ДСТУ 3760:2006	Ø8 A240C L= 445	680	0,18	122.4
4	ДСТУ 3760:2006	Ø8 A240C L= 385	680	0,15	102.0
5	ДСТУ 3760:2006	Ø12 A500C L=256м.п.	-	6,31	227,33
6	ДСТУ 3760:2006	Ø10 A500C L= 2025	136	1,25	170.0
7	ДСТУ 3760:2006	Ø8 A240C L= 285	380	0,11	41.8
8	ДСТУ 3760:2006	Ø10 A500C L= 1925	255	1,19	303.45
9	ДСТУ 3760:2006	Ø12 A500C L= 1330	502	1,18	592.36
		Матеріали			
	ДСТУ Б.В.2.7-43-96	Бетон кл.С25/30 W4 м³		26.53	

Відомість витрат сталі

Марка елемента	Арматурні вироби									Всього
	Арматура класу									
	ДСТУ 3760:2006			ДСТУ 3760:2006						
	A 240C			A 500C						
	Ø8	Ø10	Разом	Ø10	Ø12	Ø14	Ø16	Ø25	Разом	
Каркас	266.2	-	266.2	1343.42	819.69	1111.36	-	-	3274.47	3540.67

Погоджено

Зам. інв. №

Підпис і дата

Інв. № ориг.

Змін.	Кільк.	Арк.	№док.	Підпис	Дата
ГІП					
Перевірив					
Розробив					

Паркінг

Стадія	Аркуш	Аркушів
Р	33	

Специфікація арматури на каркас низ на відм. -1.850

Схема каркаса на відм. +0.700

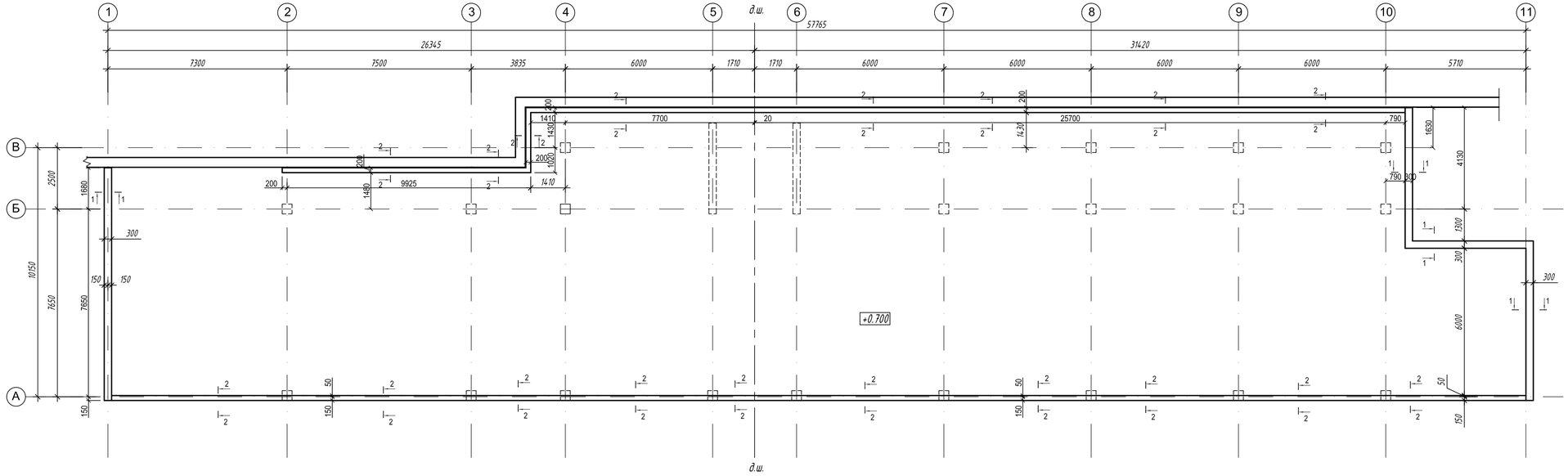

Примітки:

1. Загальні дані див. аркуш 1.
2. Бетонування каркасу виконати бетоном класу С25/30 W4.
3. Роботи по влаштуванню стін підвалу вести згідно вимог СНиП 3.02.01-87 "Земляные сооружения, основания и фундаменты" та СНиП 3.03.01-87 "Несущие и ограждающие конструкции".
4. Навантаження на вертикальні елементи передавати тільки після досягнення бетоном не менше 70% проектної міцності.

Змін.	Кільк.	Арк.	№док.	Підпис	Дата
ГІП					
Перевірив					
Розробив					

Паркінг

Стадія	Аркуш	Аркушів
Р	34	

Схема каркаса на відм. +0.700

Погоджено

Інв. № сриг. | Підпис і дата | Зам. інв. №

Розріз 1-1

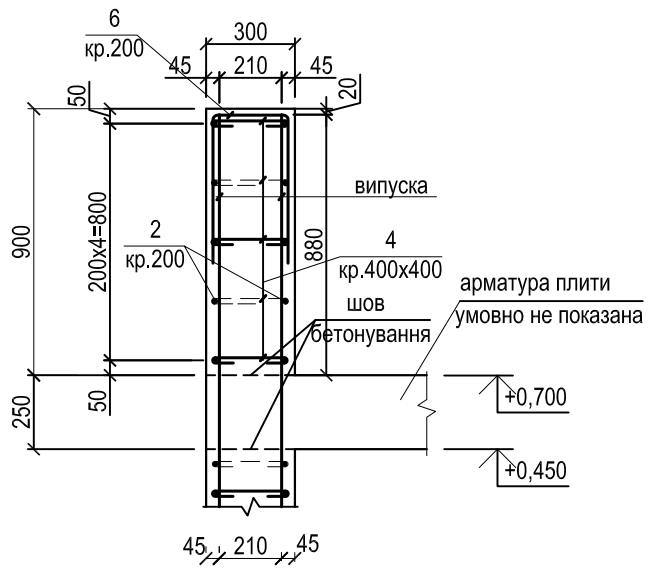

Розріз 2-2

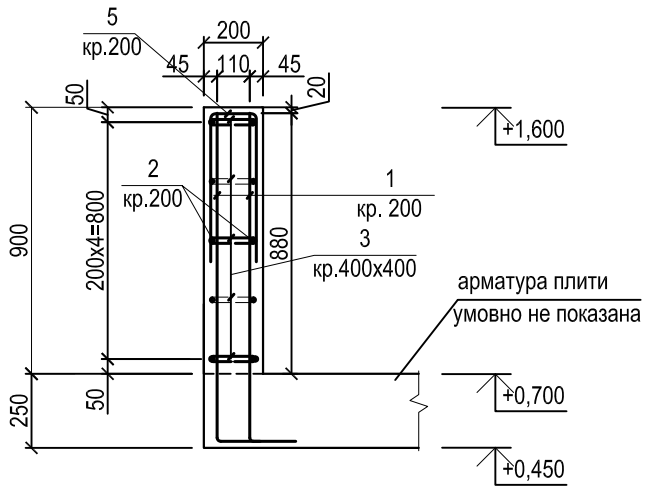

Деталь армування кута стіни

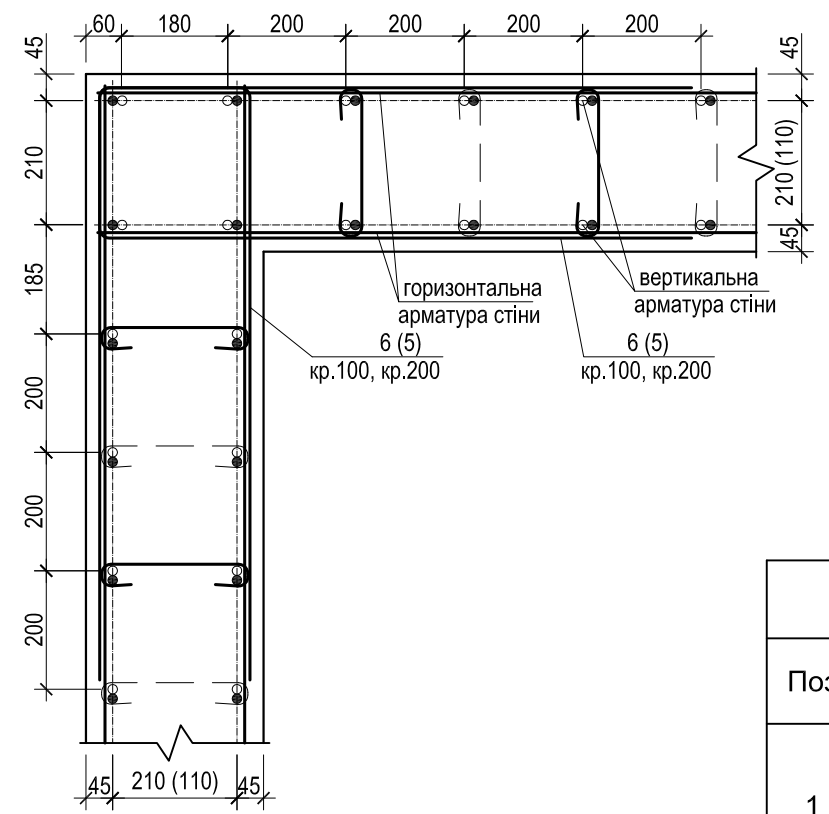

Деталь армування торця стін 300мм, 250мм..

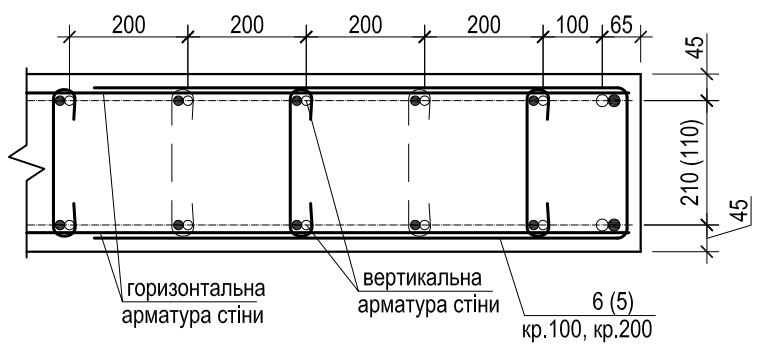

Специфікація арматури на каркас низ на відм. +0.700

Поз.	Позначення	Найменування	Кіл. шт.	Маса одиниці, кг.	Примітка
		Армування стін			
1	ДСТУ 3760:2006	Ø12 А500С L= 1330	1060	1,18	125.08
2	ДСТУ 3760:2006	Ø10 А500С L=1330м.п.	-	1894.19	820.61
3	ДСТУ 3760:2006	Ø8 А240С L= 285	795	0,11	87.45
4	ДСТУ 3760:2006	Ø8 А240С L= 385	200	0,15	30.0
5	ДСТУ 3760:2006	Ø10 А500С L= 1925	50	1,19	59.5
6	ДСТУ 3760:2006	Ø10 А500С L= 2025	40	1,25	50.0
		Матеріали			
	ДСТУ Б.В.2.7-43-96	Бетон кл. С25/30 W4 м³		26.3	

Відомість витрат сталі

Марка елемента	Арматурні вироби									Всього
	Арматура класу									
	ДСТУ 3760:2006			ДСТУ 3760:2006						
	А 240С			А 500С						
	Ø8	Ø10	Разом	Ø10	Ø12	Ø14	Ø16	Ø25	Разом	
Каркас	117.45	-	117.45	930.11	125.08	-	-	-	1055.19	1172.64

Відомість деталей

Поз.	Ескіз	Поз.	Ескіз
1	1080, 250	5	900, 125, 900
3	125, 80, 80	6	900, 225, 900
4	225, 80, 80		

Змін.	Кільк.	Арк.	№док.	Підпис	Дата			
ГІП						Паркінг	Стадія	Аркуш	Аркушів
Перевірив							Р	35	
Розробив						Розріз 1-1,2-2. Деталь армування стін. Специфікація арматури на каркас низ на відм. +0.700			

Погоджено

Зам. інв. №

Підпис і дата

Інв. № ориг.

Схема влаштування в'їздів на відм. -1.750

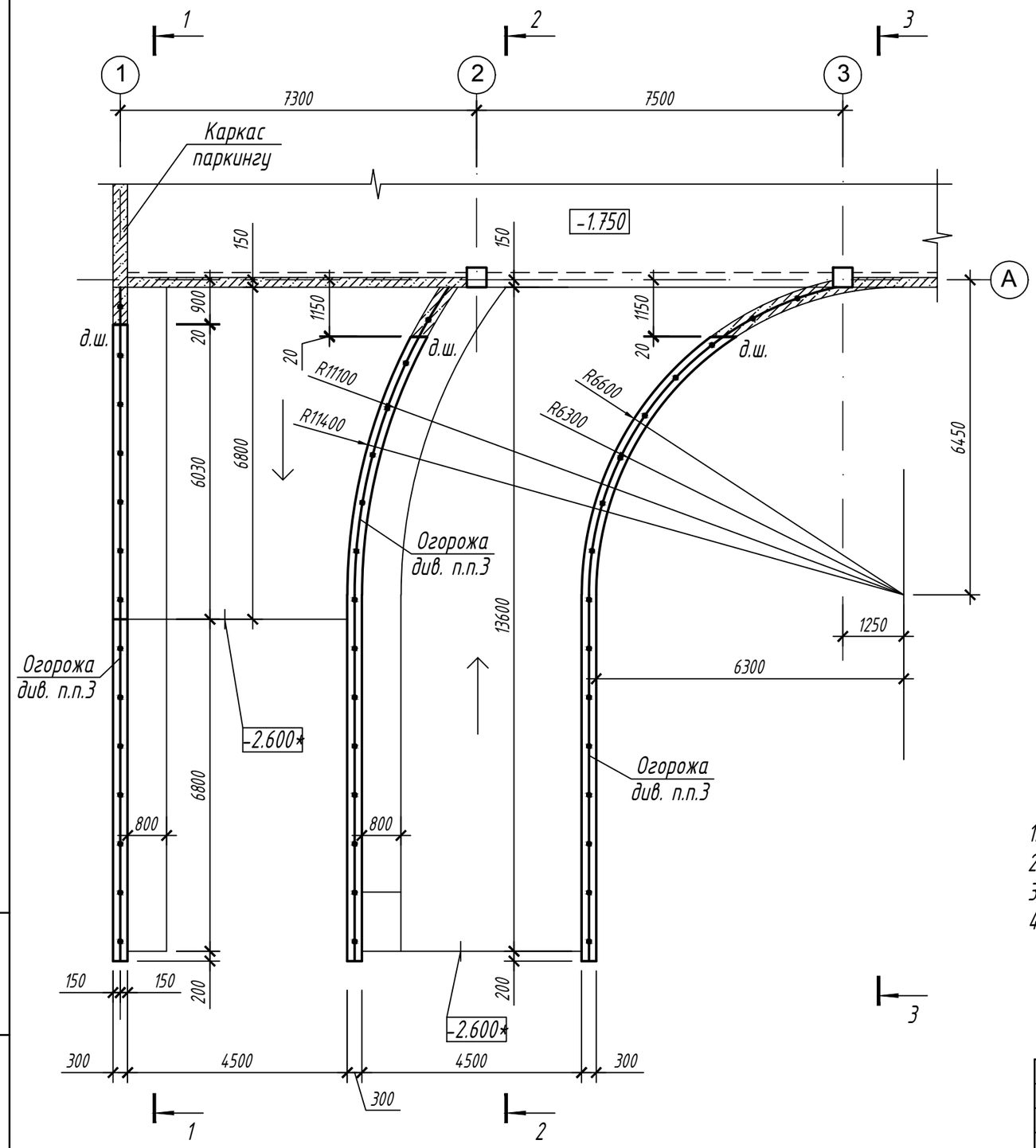

1. Розрізи 1 - 1, 2 - 2, див. аркуш АБ - 38
2. Розріз 3 - 3, див. аркуш АБ - 39
3. Огородження виконати по індивідуальному проекту
4. Схему влаштування монолітних стін в'їздів див. аркуш АБ - 37

Змін.	Кільк.діл.	Аркуш	№док.	Підпис	Дата

Стадія	Аркуш	Аркушів
	36	

Схема влаштування в'їздів на відм. -1.750

Замість інв. N

Підпис і дата

Інв. N ориг.

Формат А3

Схема влаштування монолітних стін в'їздів

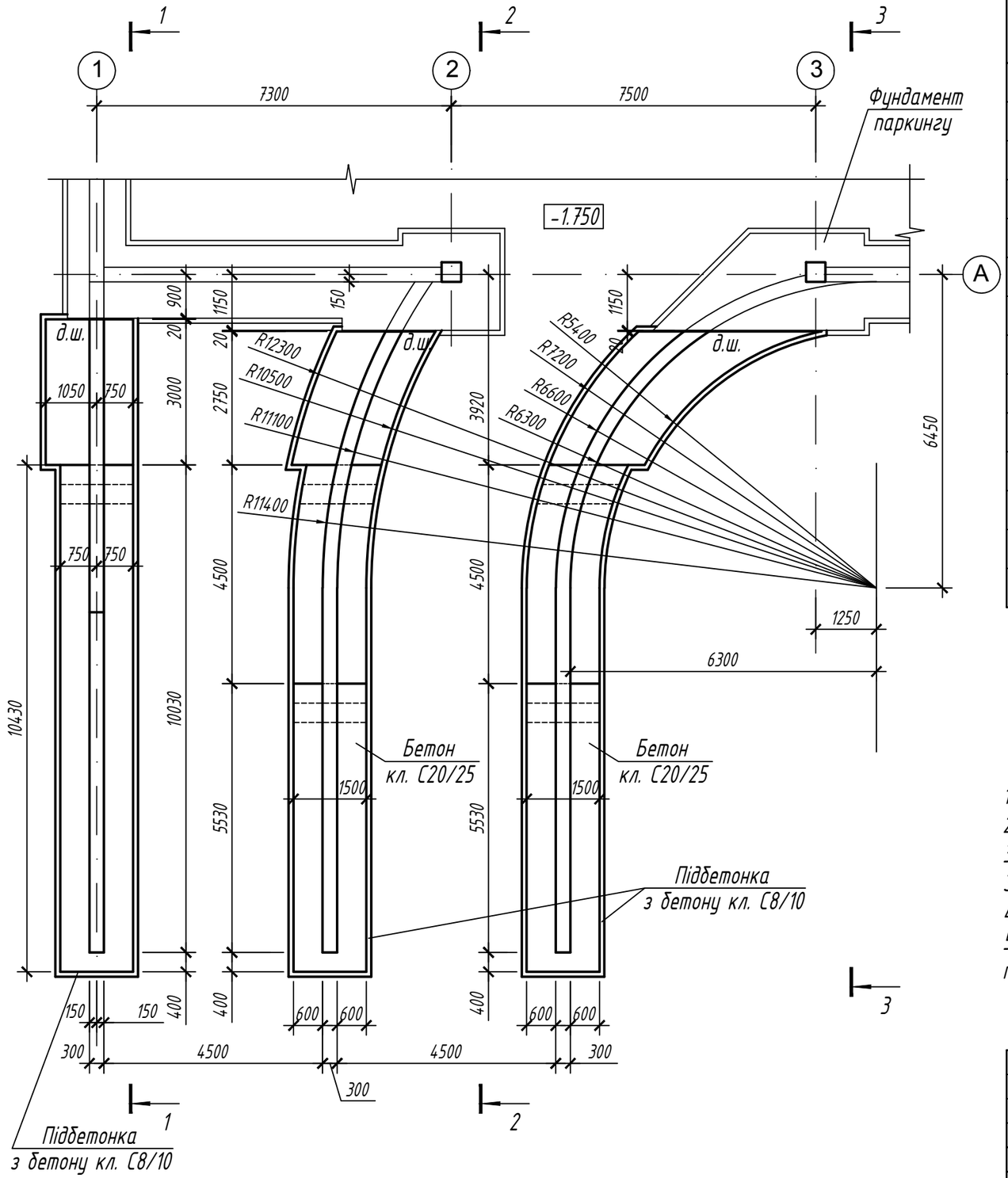

Специфікація елементів

Поз.	Позначення	Найменування	Кіл.	Маса од.,кг.	Примітки
		Складальні елементи			
1	ДСТУ 3760:2006	12 А 400 С, L=295,70 м.п.	-	262,58	
2		12 А 400 С, L=355,25 м.п.	-	315,46	
1		8 А 400 С, L=295,70 м.п.	-	116,80	
4		8 А 400 С, L=355,25 м.п.	-	140,32	
5		8 А 400 С, L=350	404	0,14	
6		12 А 400 С, L=1241,50 м.п.	-	1102,45	
7		8 А 400 С, L=576,60 м.п.	-	227,76	
8		⌀5 Вр -I, L=310	1338	0,07	
		Матеріали			
	ДСТУ Б. В.2.7-176:2008	Бетон кл. С 20/25	-	-	52,75 м.^{3}
		Бетон кл. С 8/10 (підбетонка)	-	-	7,31 м.^{3}

1. Розрізи 1 - 1, 2 - 2, див. аркуш АБ - 38
2. Розріз 3 - 3, див. аркуш АБ - 39
3. Нахлест арматури виконувати довжиною 50d, та в розбіжку

За відносну відм. +0.000 прийнят абсолютн відм. 170,90*, відмітку оточнити по місцю

4. Основою під фундамент слугує шар піску середньої крупності ІГЕ 3
5. Деформаційні шви виконувати шляхом прокладання аркушів екструдованого пінополістеролу

Змін.	Кільк.діл.	Аркуш	№док.	Підпис	Дата			
							Стадія	Аркуш	Аркушів
								37	
						Схема влаштування монолітних стін в 'їздів			

Замість інв. N

Підпис і дата

Інв. N оріг.

Формат А3

1 - 1

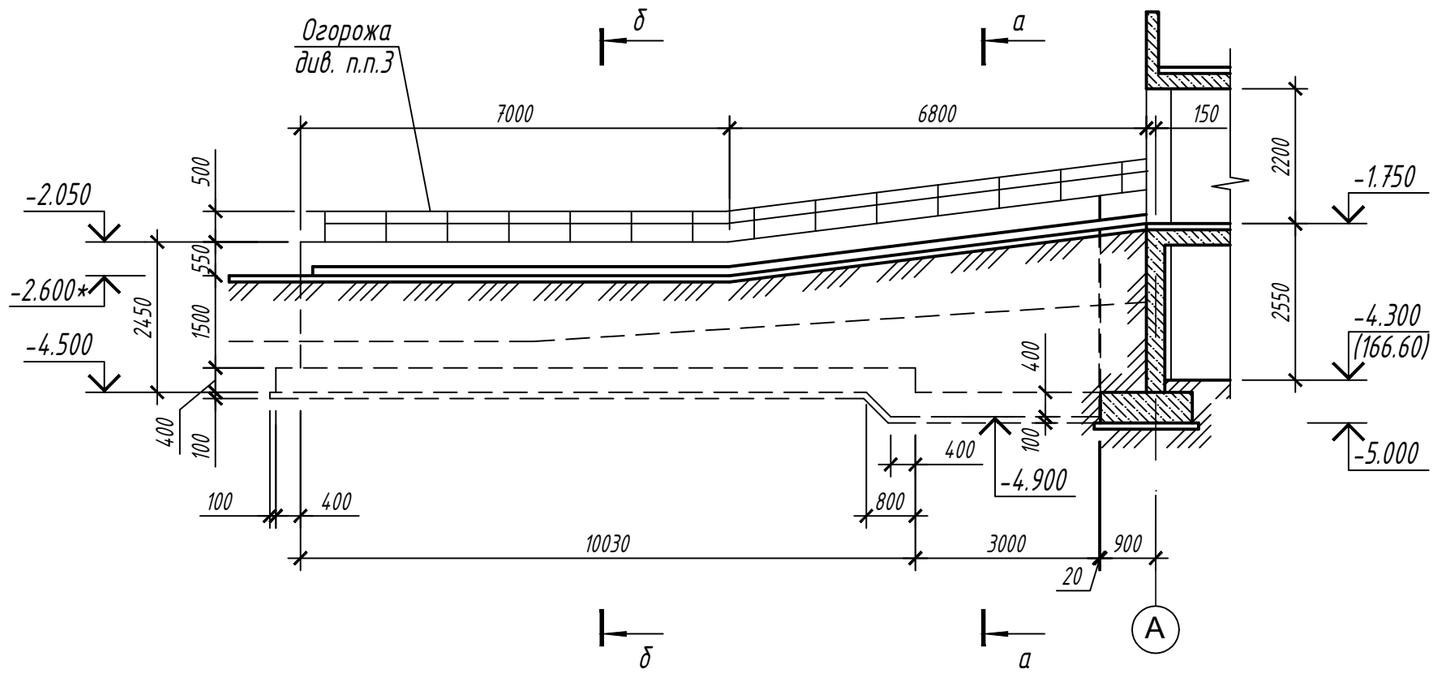

2 - 2

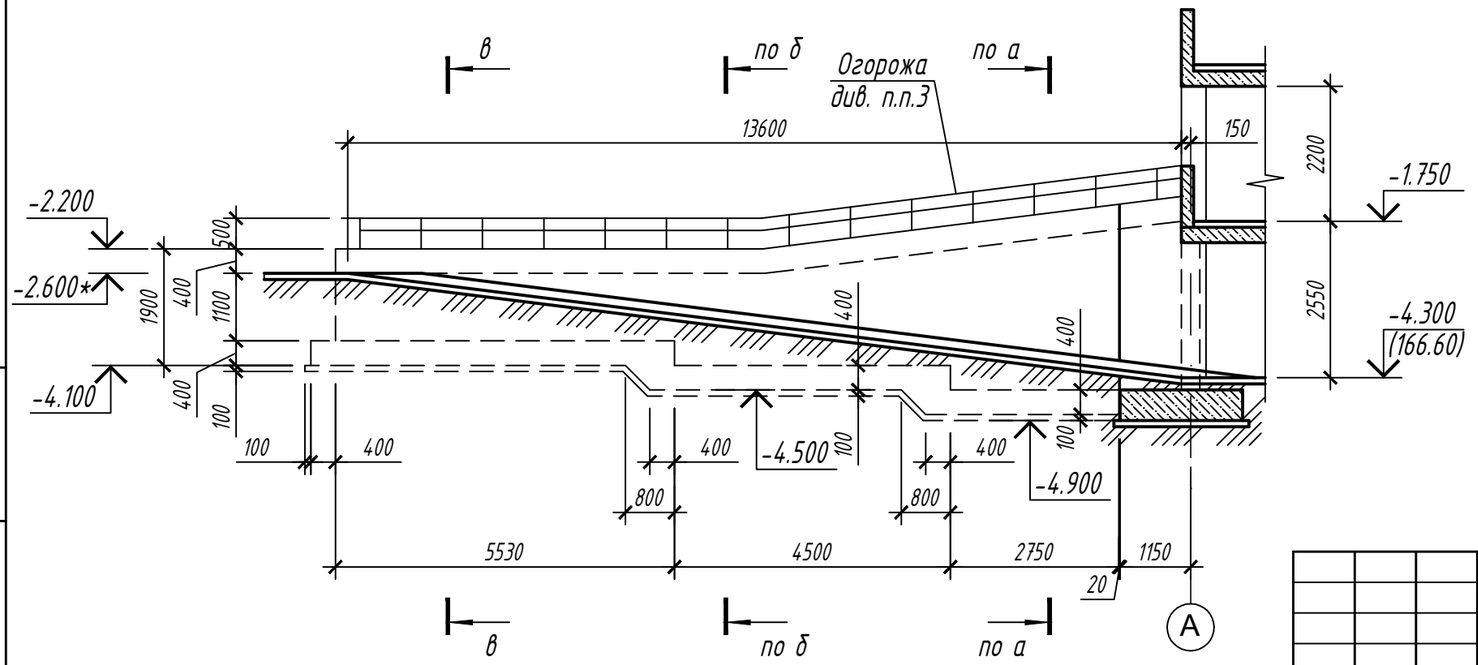

1. Перерізи а - а, б - б, див. аркуш АБ - 40
2. Переріз в - в, див. аркуш АБ - 39
3. Огородження виконати по індивідуальному проекту
4. Специфікацію елементів див. аркуш АБ - 37

Змін.	Кільк.діл.	Аркуш	№док.	Підпис	Дата

Стадія	Аркуш	Аркушів
	38	

Схема влаштування монолітних стін в 'їздів. Розрізи 1 - 1, 2 - 2

Інв. N ориг. | Підпис і дата | Замість інв. N

Формат А3

З - З

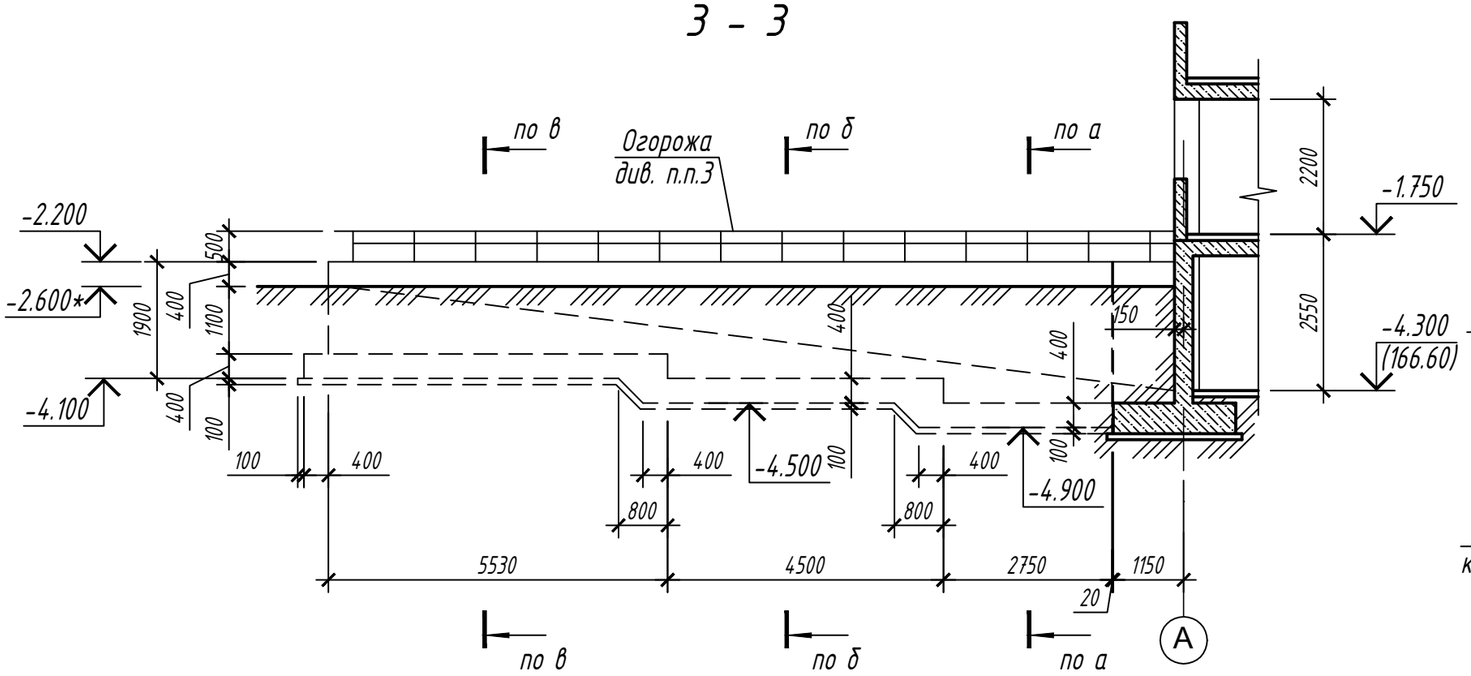

В - В

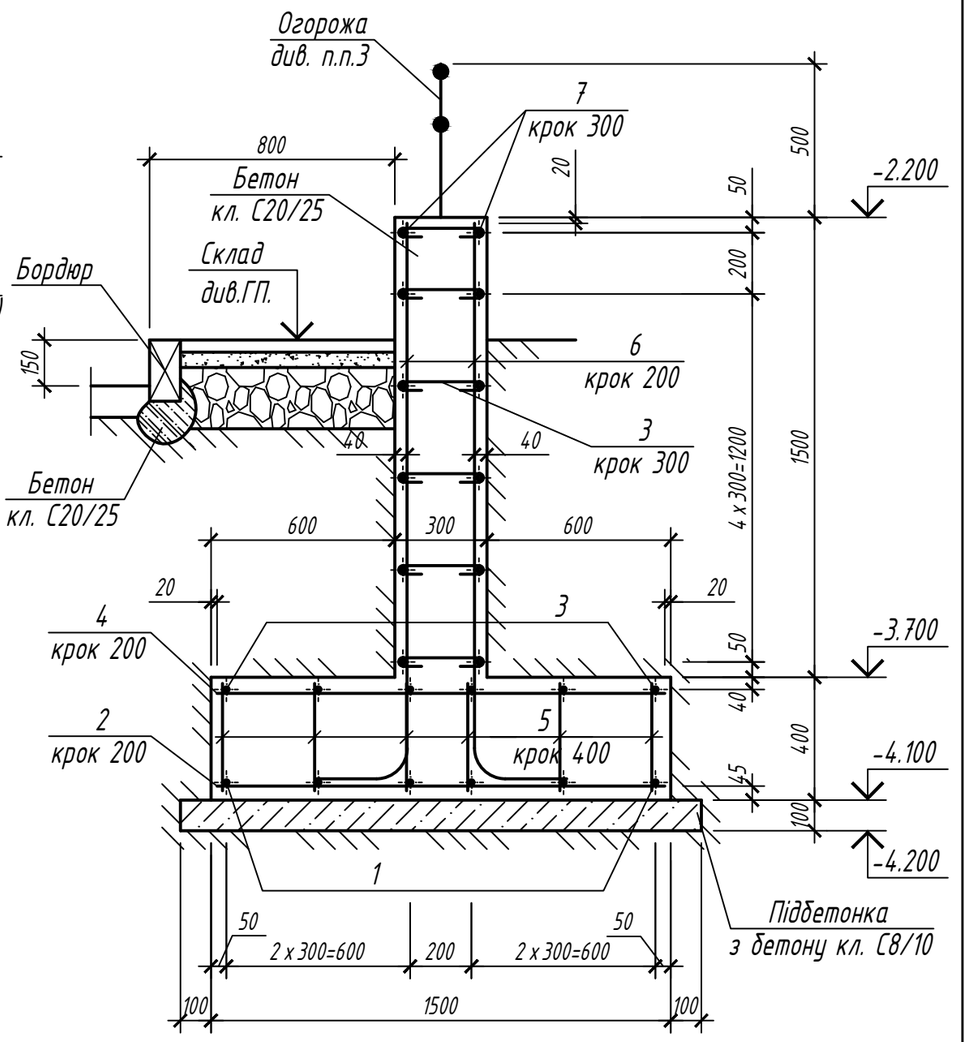

1. Перерізи а - а, б - б, див. аркуш АБ - 40
2. Специфікацію елементів див. аркуш АБ - 37
3. Огородження виконати по індивідуальному проекту
4. Кінці поз. 6 відгинати на 300 мм.

Змін.	Кільк.діл.	Аркуш	№док.	Підпис	Дата			
						Стадія	Аркуш	Аркушів
							39	
						Схема влаштування монолітних стін в 'їздів. Розріз З - З. Переріз в - в		

Інв. N ориг. | Підпис і дата | Замість інв. N

Формат А3

а - а

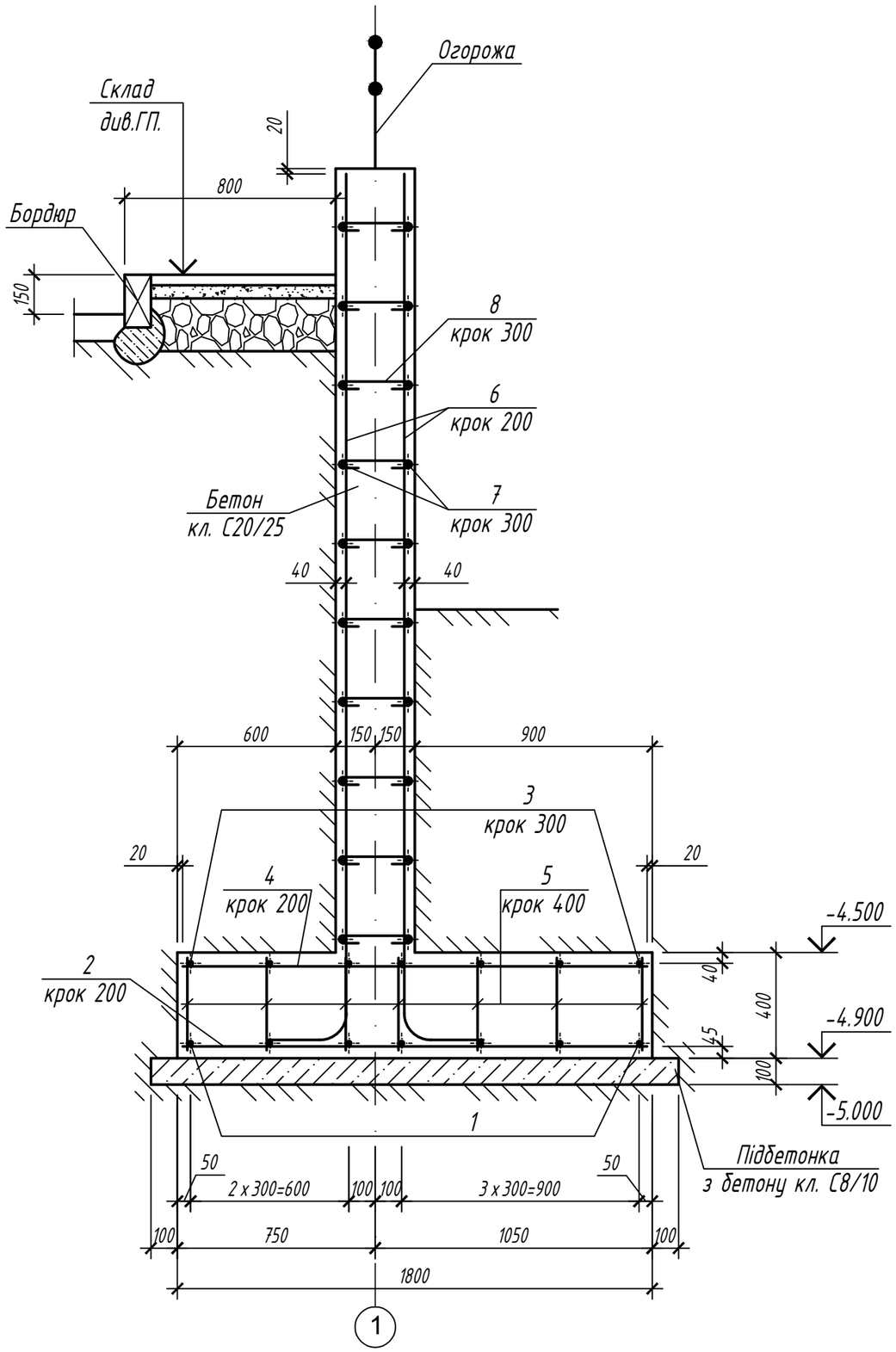

б - б

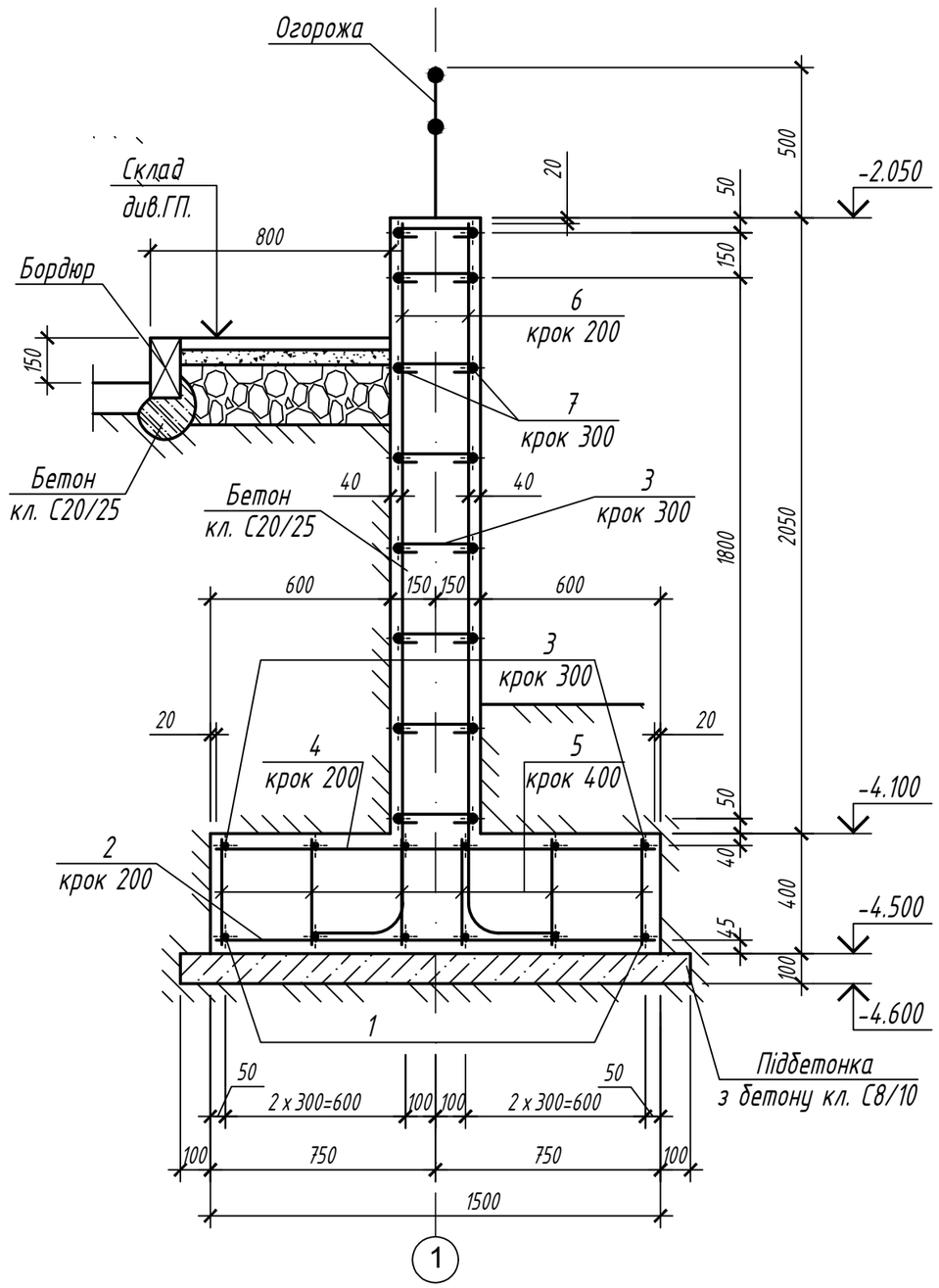

1. Специфікацію елементів див. аркуш АБ - 37
2. Кінці поз. 6 відгинати на 300 мм.

Змін.	Кільк.діл.	Аркуш	№док.	Підпис	Дата

Стадія	Аркуш	Аркушів
	40	

Схема влаштування монолітних стін в 'їздів. Перерізи а - а, б - б

Замість інв. N

Підпис і дата

Інв. N оригін.

Формат А3

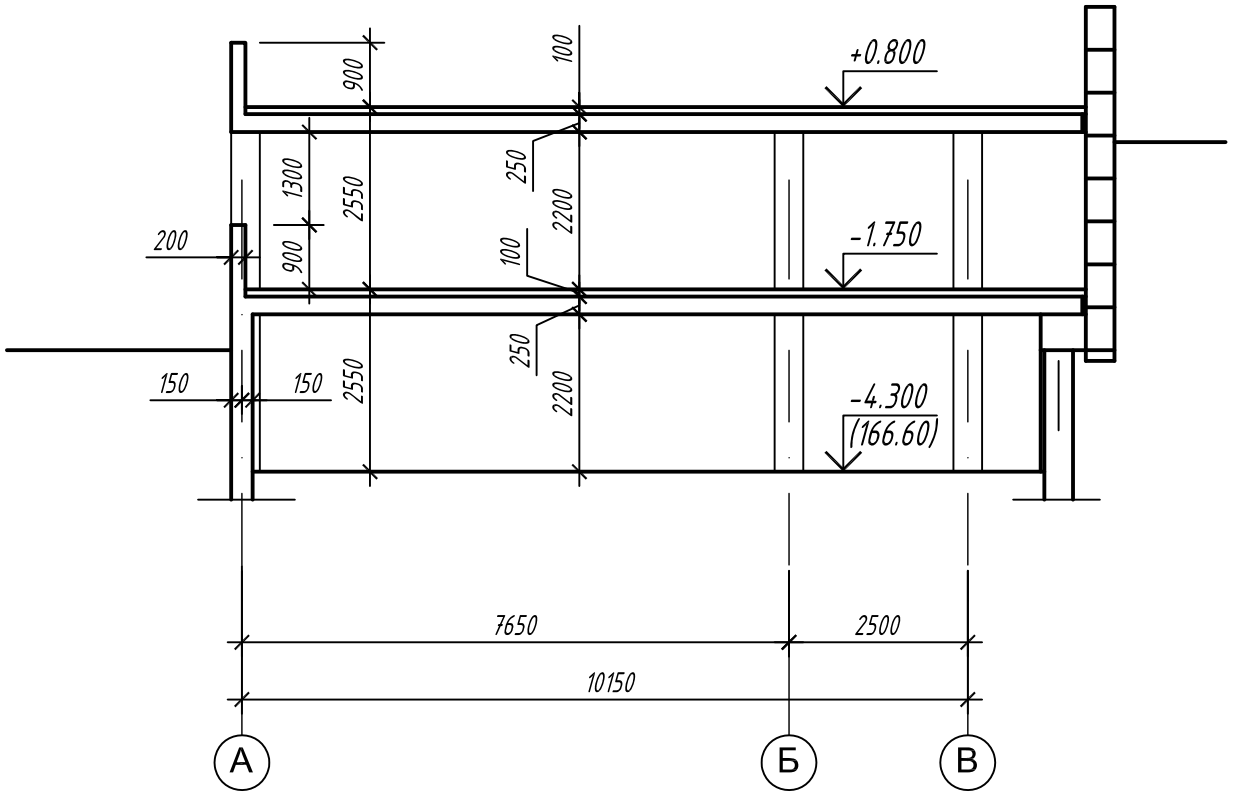
900
100
+0.800
1300
2550
250
2200
200
900
100
-1.750
250
150
150
2550
2200
-4.300
(166.60)
7650
2500
10150
А
Б
В